# 平成25年度全日本総合バドミントン選手権大会

平成２５年１２月３日－１２月８日　代々木第二体育館
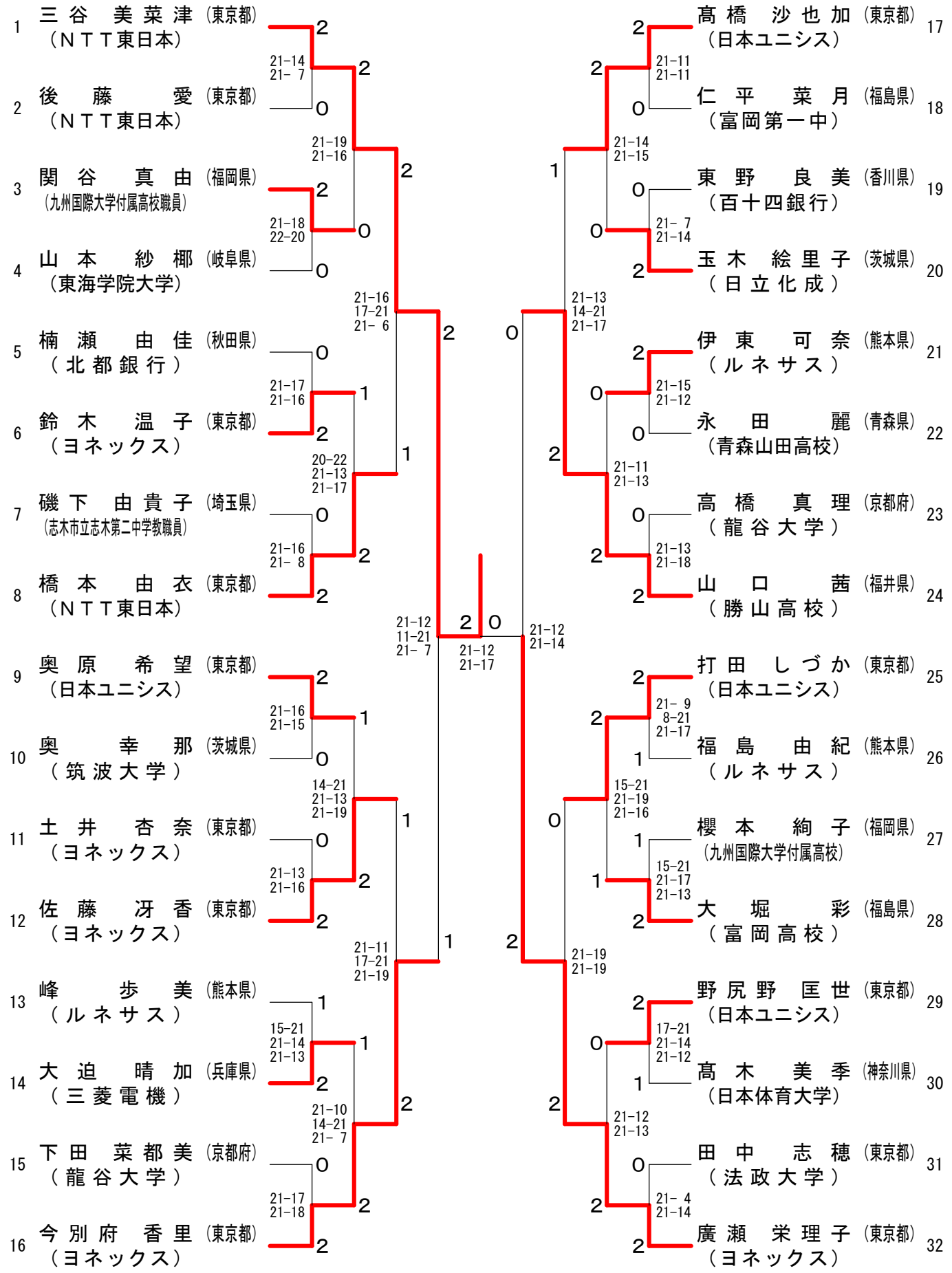
## 女子シングルス