第46回

全日本社会人バドミントン選手権大会

大会結果報告書

ウイング・ハット春日部

期　日　平成15年9月12日(金)～16日(火)
会　場　第１会場:ウイング・ハット春日部
　　第２会場:アスカル幸手
　　第３会場:春日部市立武里中学校

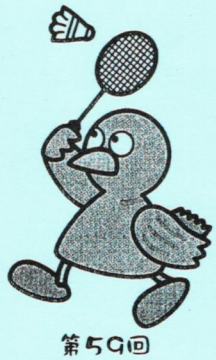

第59回
彩の国「まごころ国体」
マスコット こばとん

主　催　財団法人日本バドミントン協会
主　管　埼玉県バドミントン協会
後　援　埼玉県・埼玉県教育委員会・財団法人埼玉県体育協会
　　春日部市・春日部市教育委員会・春日部市バドミントン協会
　　幸手市・幸手市教育委員会・幸手市バドミントン連盟
　　埼玉新聞社

第46回　全日本社会人バドミントン選手権大会　順位一覧

男子単		
優勝	藤本　ホセマリ	東京
準優勝	中西　洋介	埼玉
3位	竹村　純	北海道
	大東　真也	富山
ベスト8	川口　馨士	東京
	清水　裕	東京
	松本　徹	東京
	古井　博高	熊本

女子単		
優勝	幡谷　好美	熊本
準優勝	廣瀬　栄理子	大阪
3位	中　麻衣子	北海道
	小室　恭子	埼玉
ベスト8	三好　奈緒	福岡
	松田　友美	千葉
	小川　尚子	宮城
	岩脇　史	埼玉

男子複		
優勝	仲尾　修一	埼玉
	坂本　修一	千葉
準優勝	片山　卓哉	東京
	久保田　雄三	東京
3位	太田　慎二	東京
	竹鼻　拓也	東京
	酒井　将之	富山
	木下　政彦	富山
ベスト8	今井　紀夫	富山
	沢田　晃幸	富山
	山下　大介	熊本
	田上　良治	熊本
	松井　充	大阪
	櫻井　勝仁	大阪
	松本　徹	東京
	川口　馨士	東京

女子複		
優勝	赤尾　亜希	千葉
	松田　友美	千葉
準優勝	今別府　靖代	東京
	大熊　倫子	埼玉
3位	小川　尚子	宮城
	長縄　美佳子	宮城
	引地　恵	熊本
	舛田　恵	熊本
ベスト8	藤井　二美可	兵庫
	高野　理沙	兵庫
	市橋　理恵	東京
	岩脇　史	埼玉
	末綱　聡子	熊本
	中内　景子	熊本
	山崎　雅美	福岡
	金上　路子	福岡

混合複		
優勝	大熊　倫子	埼玉
	坂本　修一	千葉
準優勝	下野　鈴佳	広島
	中村　憲尚	埼玉
3位	山崎　雅美	福岡
	武田　信一郎	福岡
	渡辺　夕子	広島
	仲尾　修一	埼玉
ベスト8	西村　美香	北海道
	小倉　隆司	北海道
	引地　恵	熊本
	山下　大介	熊本
	高野　里沙	兵庫
	櫻井　勝仁	大阪
	長縄　美佳子	宮城
	清元　亮太	宮城

第46回全日本社会人選手権大会　　男子単(1)

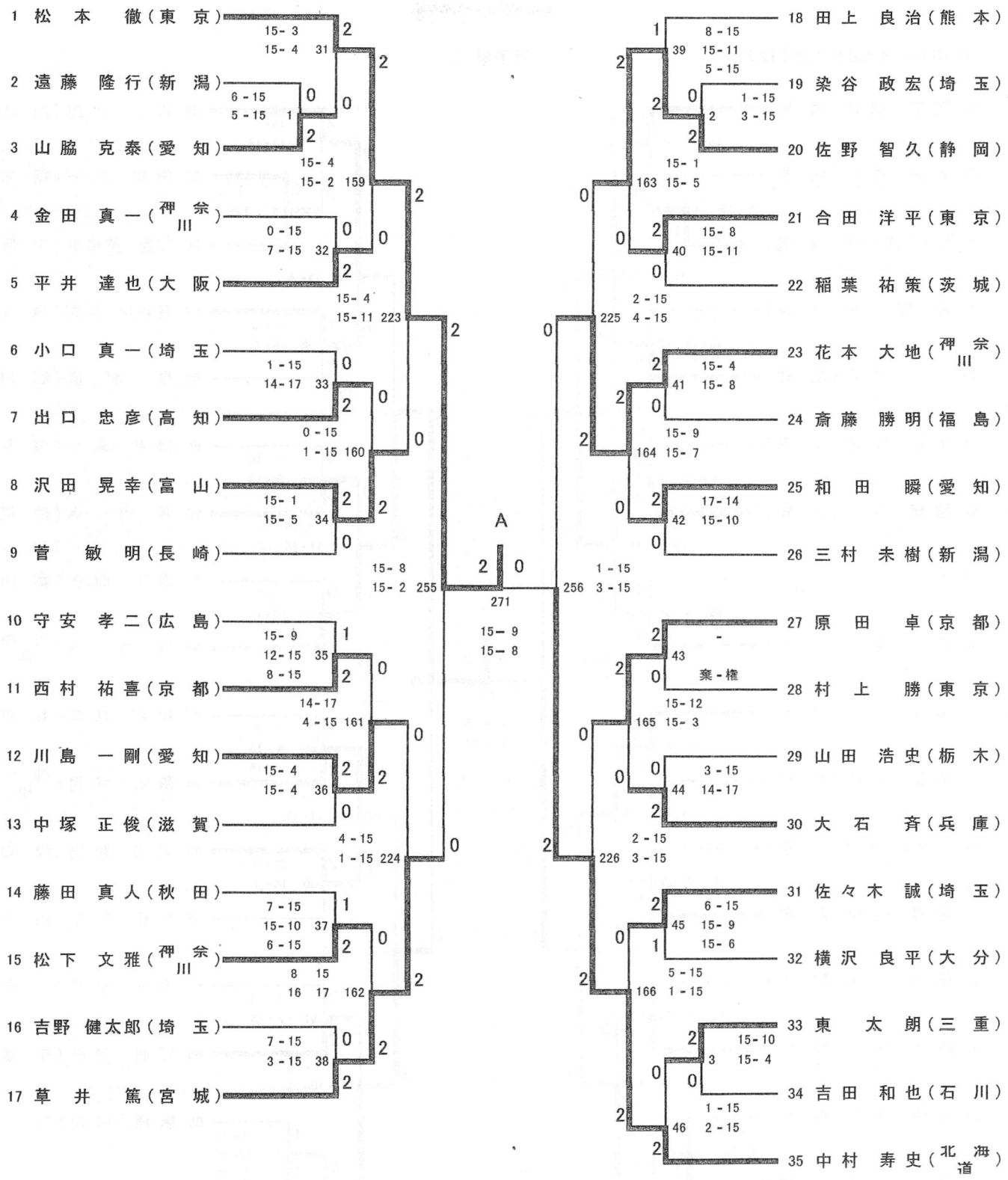

第46回全日本社会人選手権大会　　男子単(2)

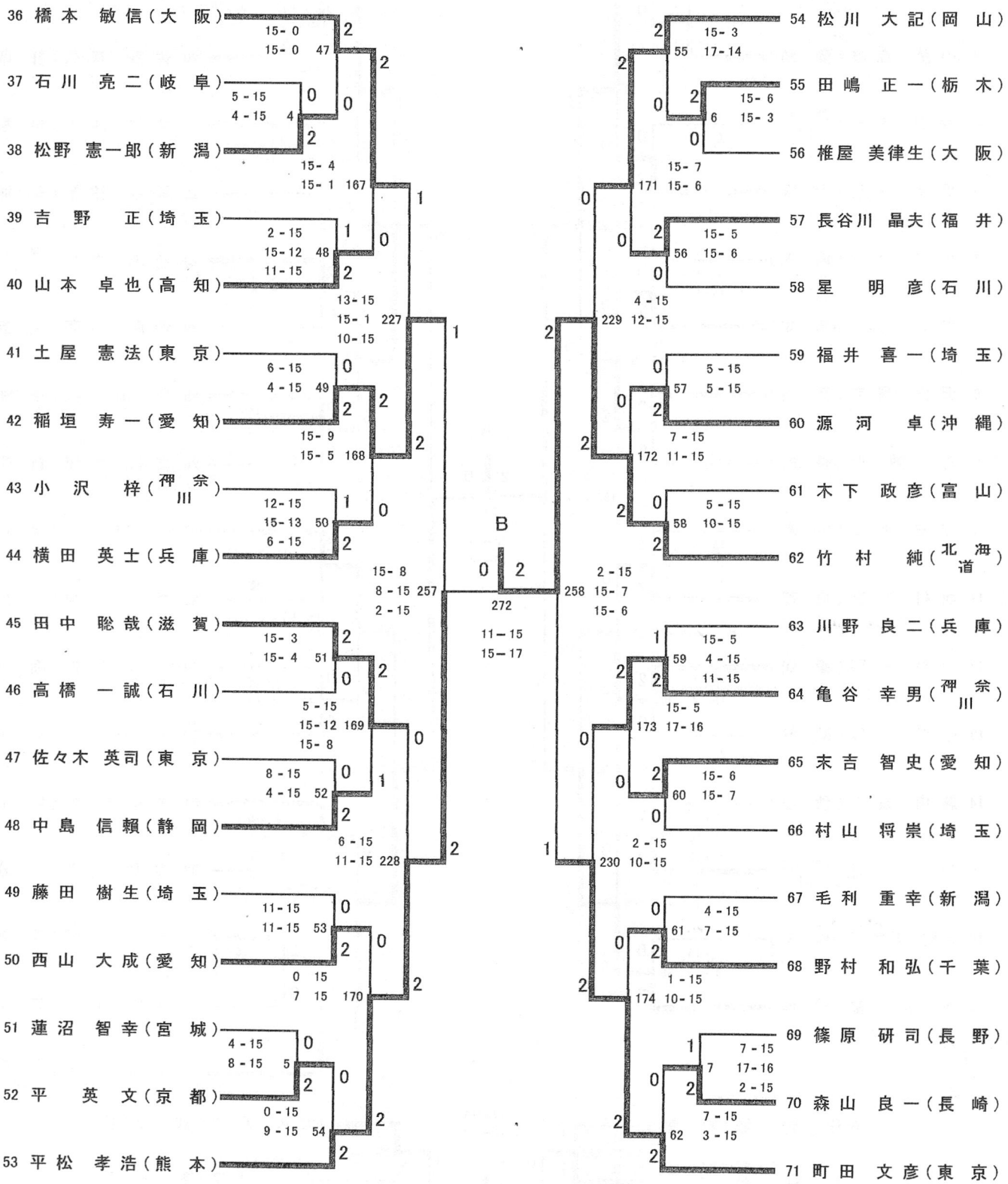

第46回全日本社会人選手権大会　　男子単(3)

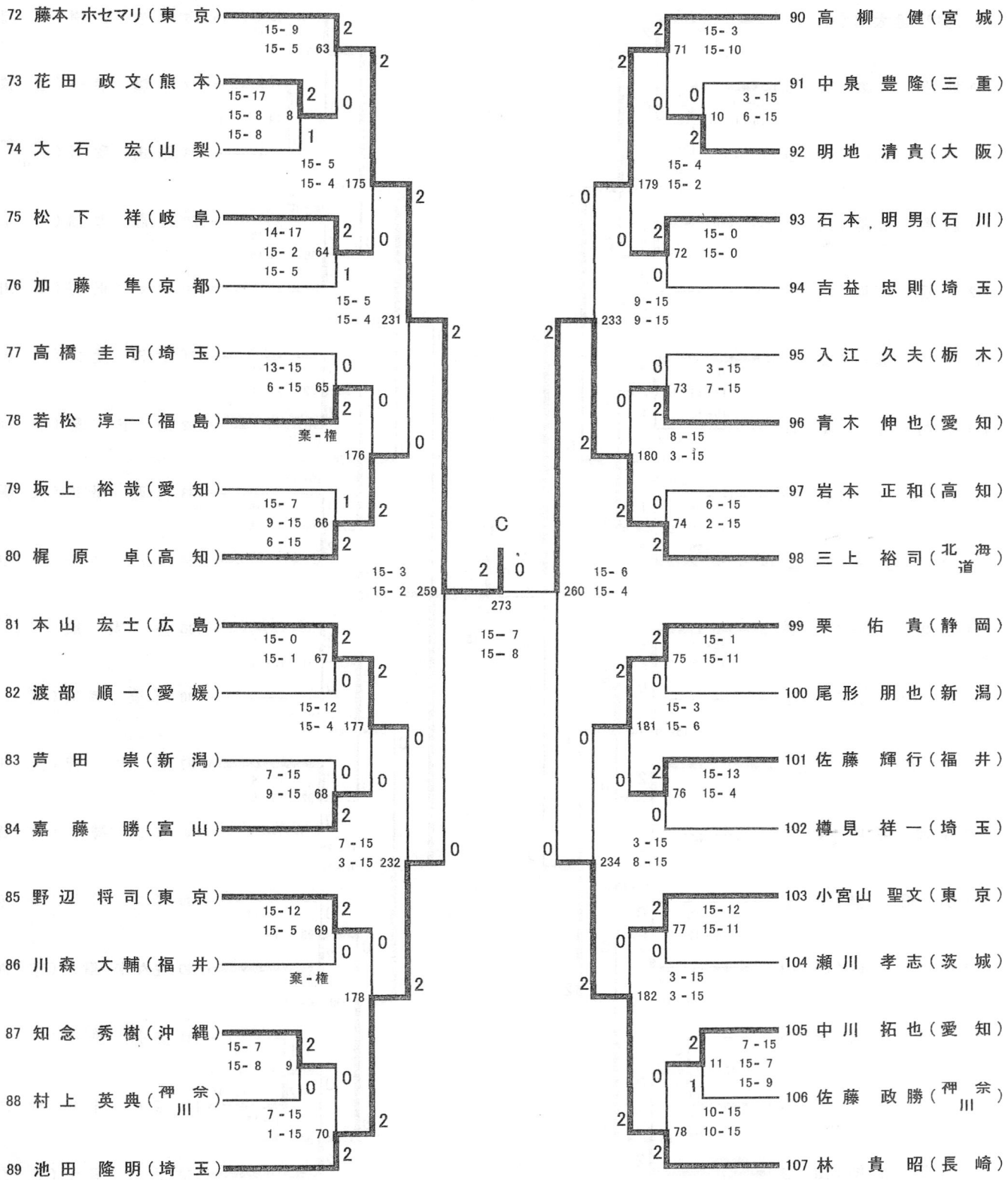

第46回全日本社会人選手権大会　　男子単(4)

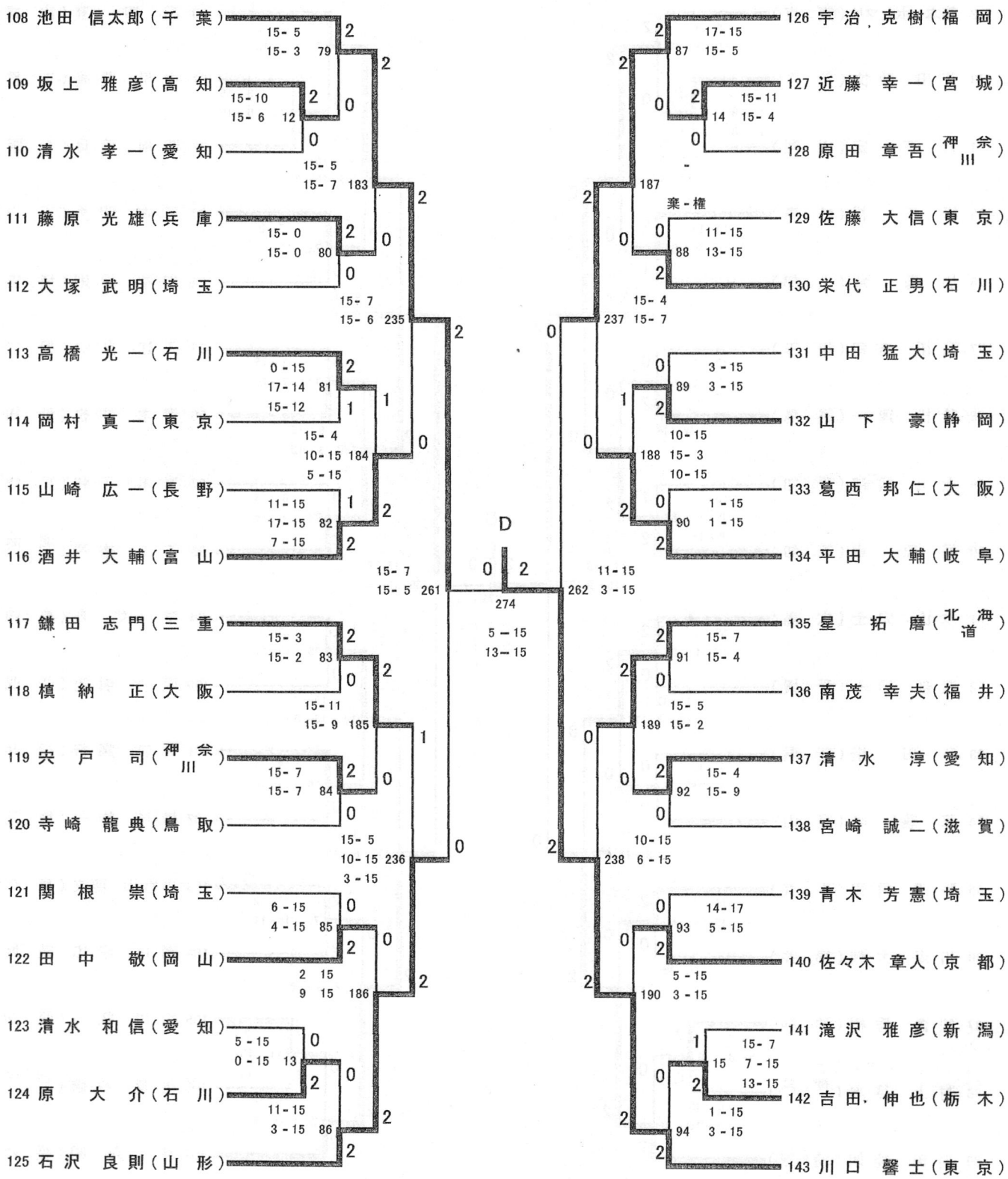

第46回全日本社会人選手権大会　　男子単(5)

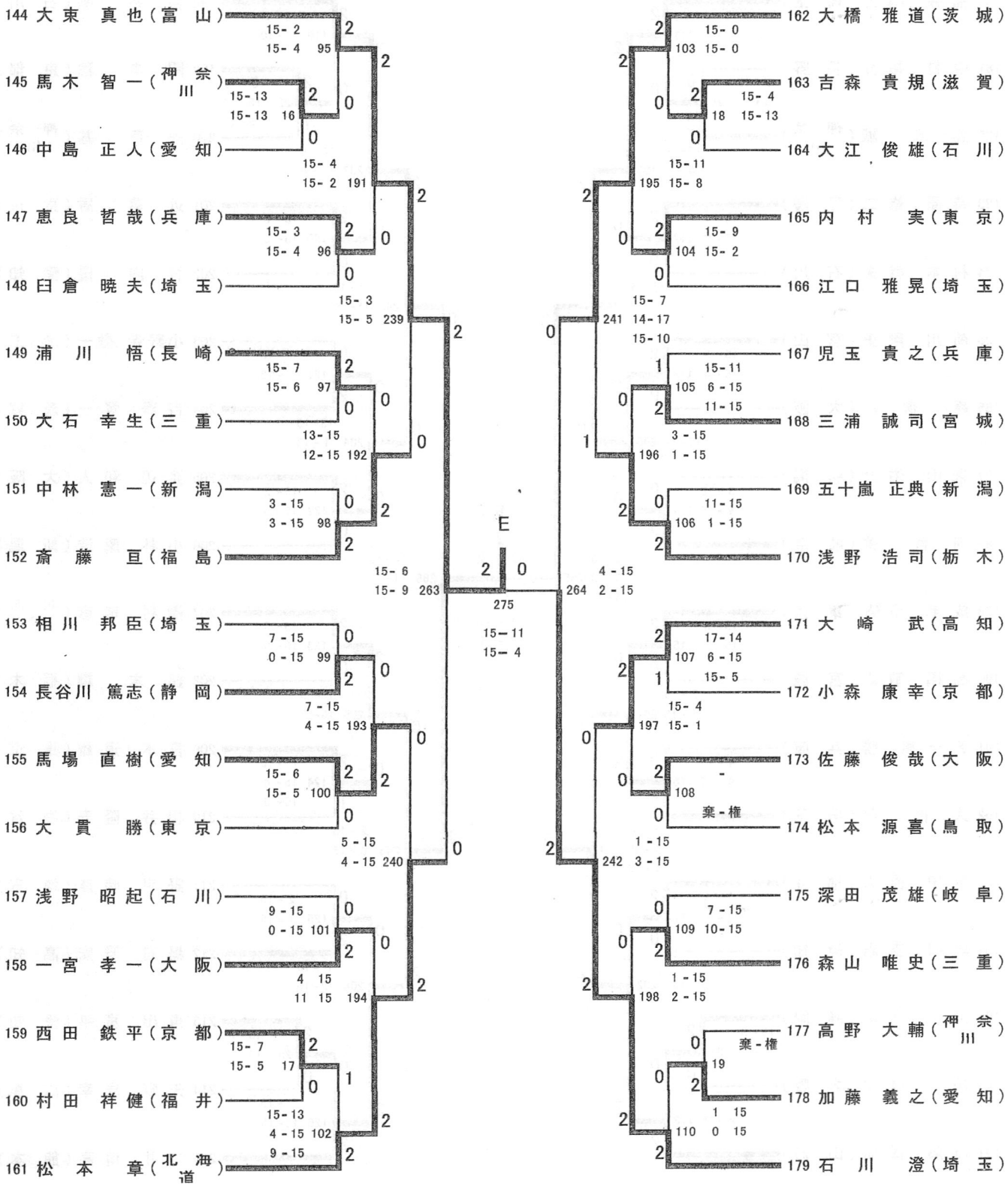

第46回全日本社会人選手権大会　　男子単(6)

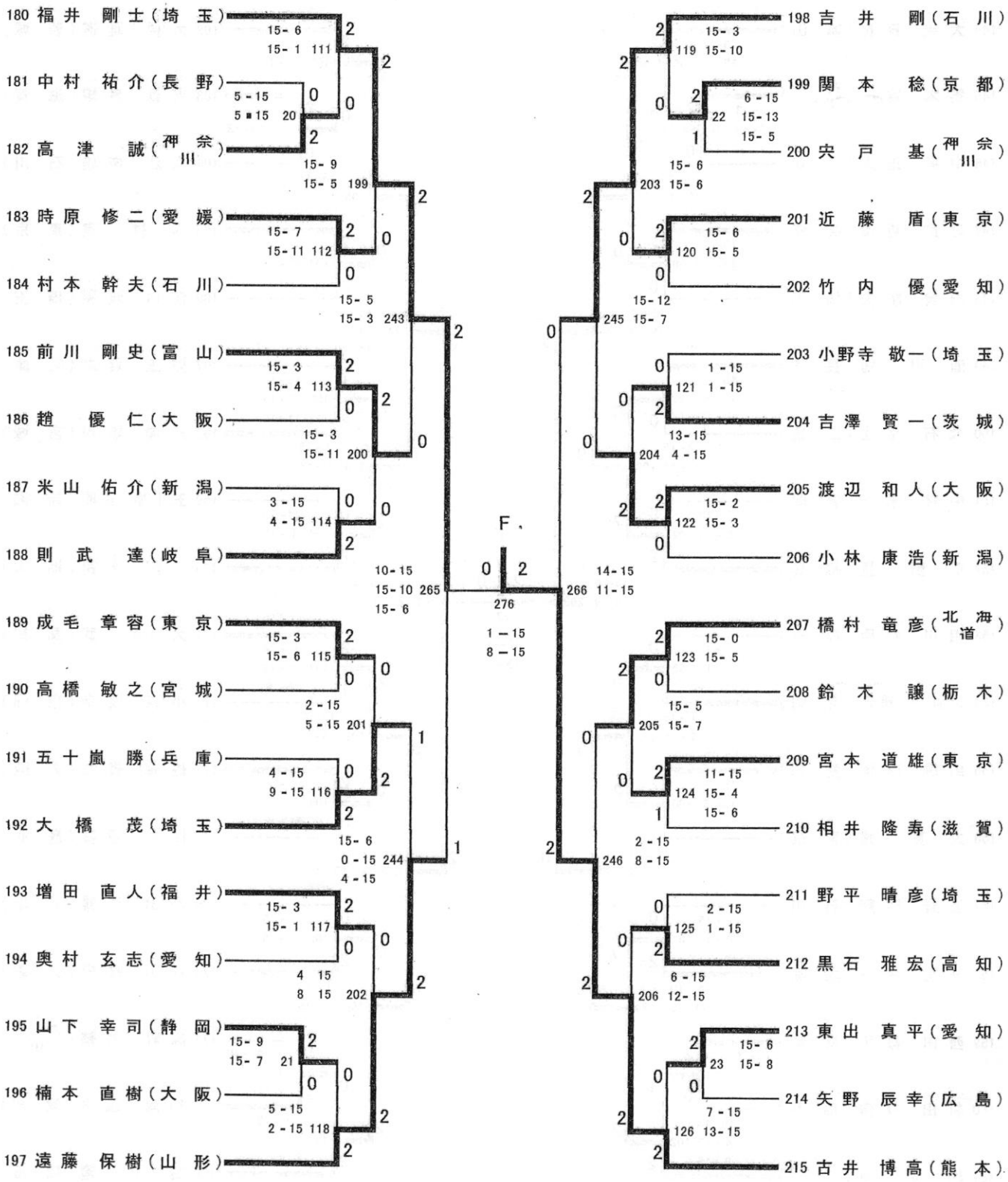

第46回全日本社会人選手権大会　　男子単(7)

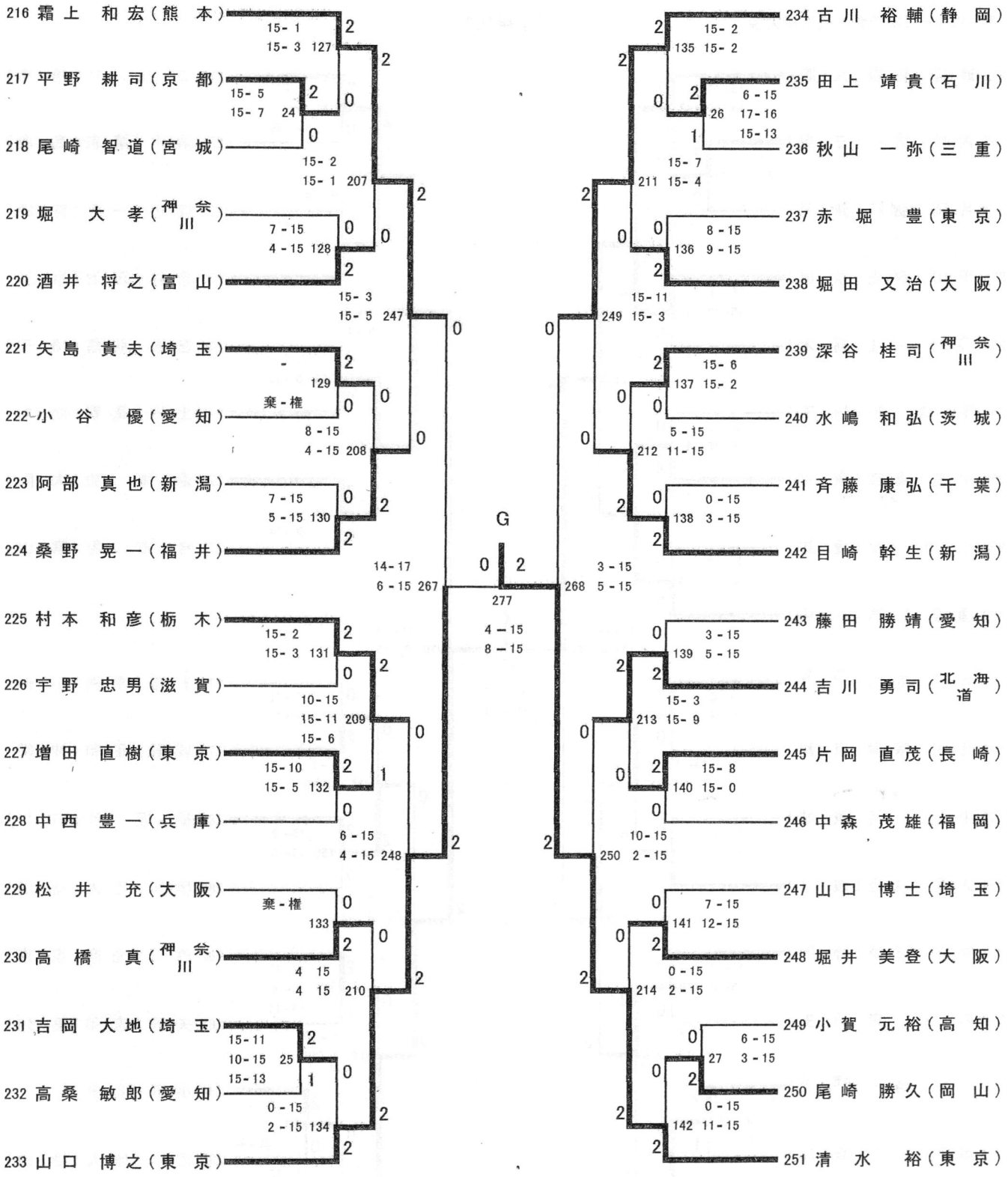

第46回全日本社会人選手権大会　　男子単(8)

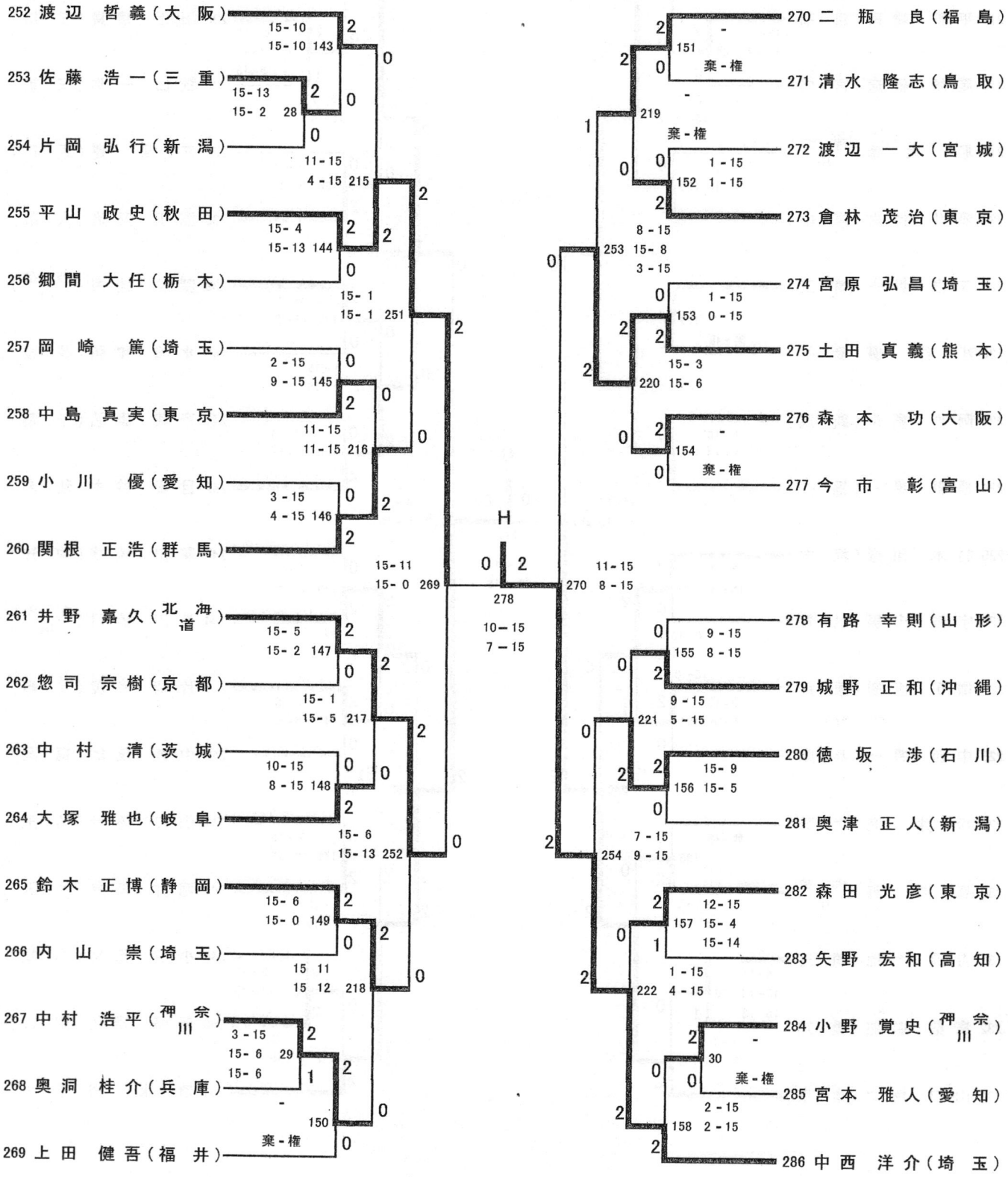

第46回全日本社会人選手権大会　　女子単(1)

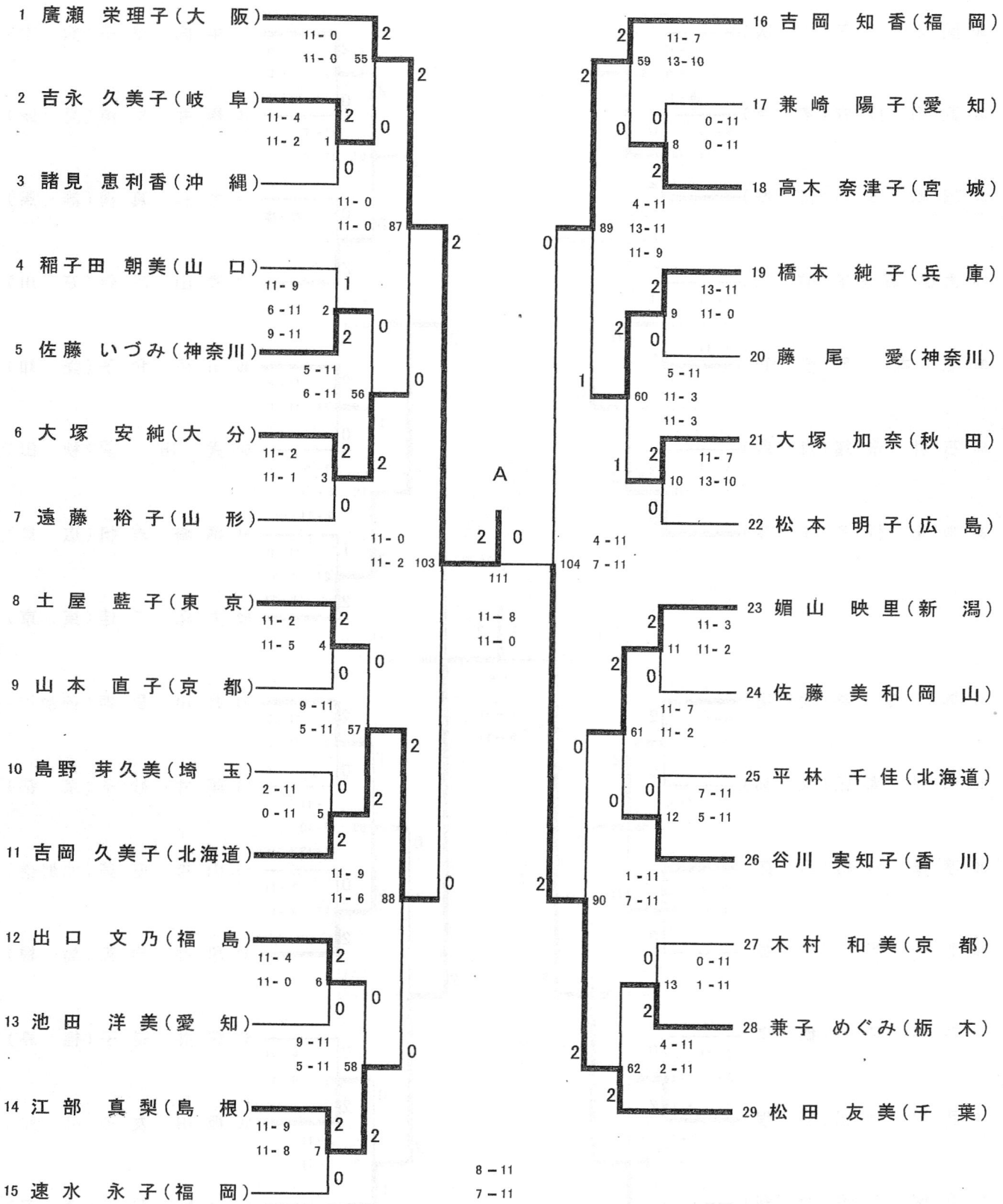

第46回全日本社会人選手権大会　　女子単(2)

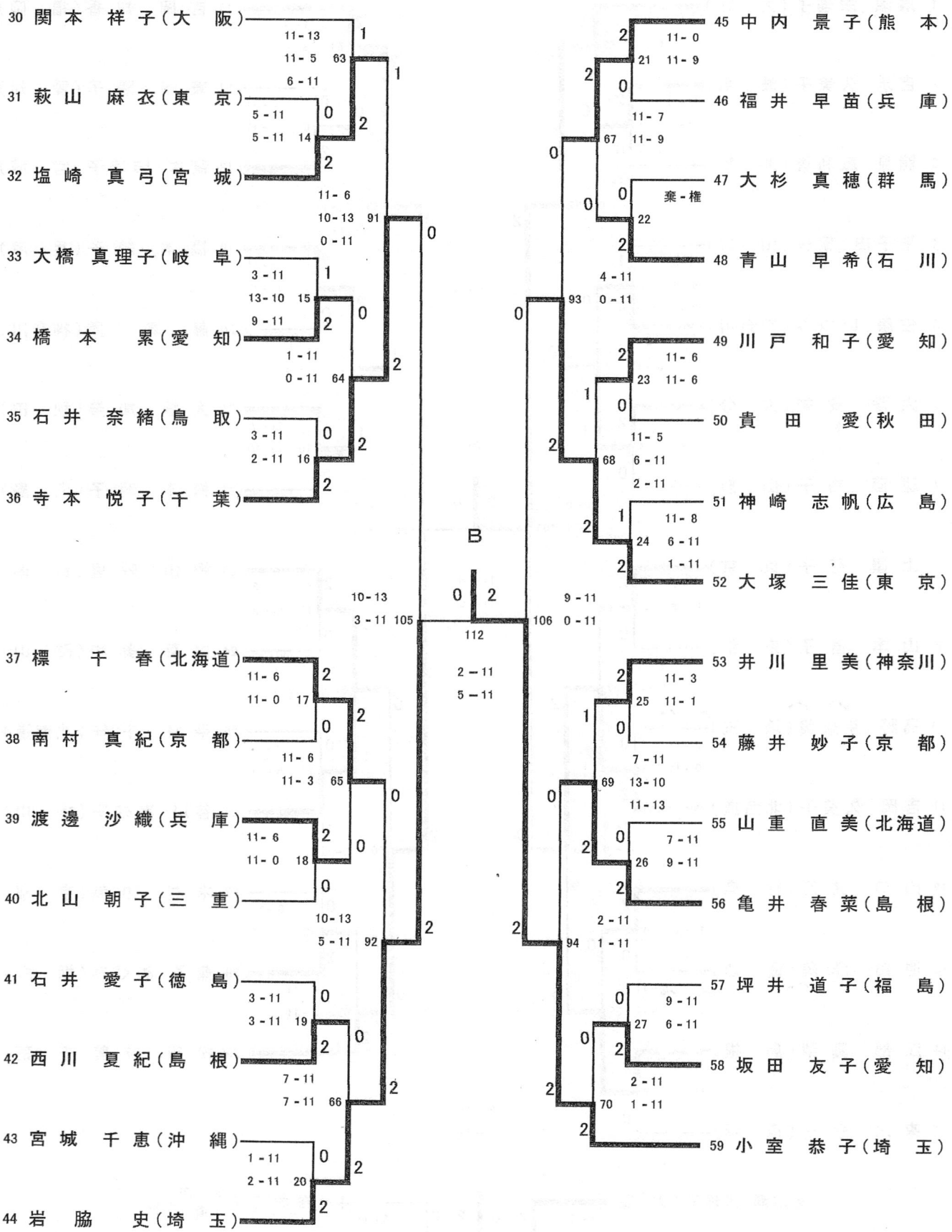

第46回全日本社会人選手権大会　　女子単(3)

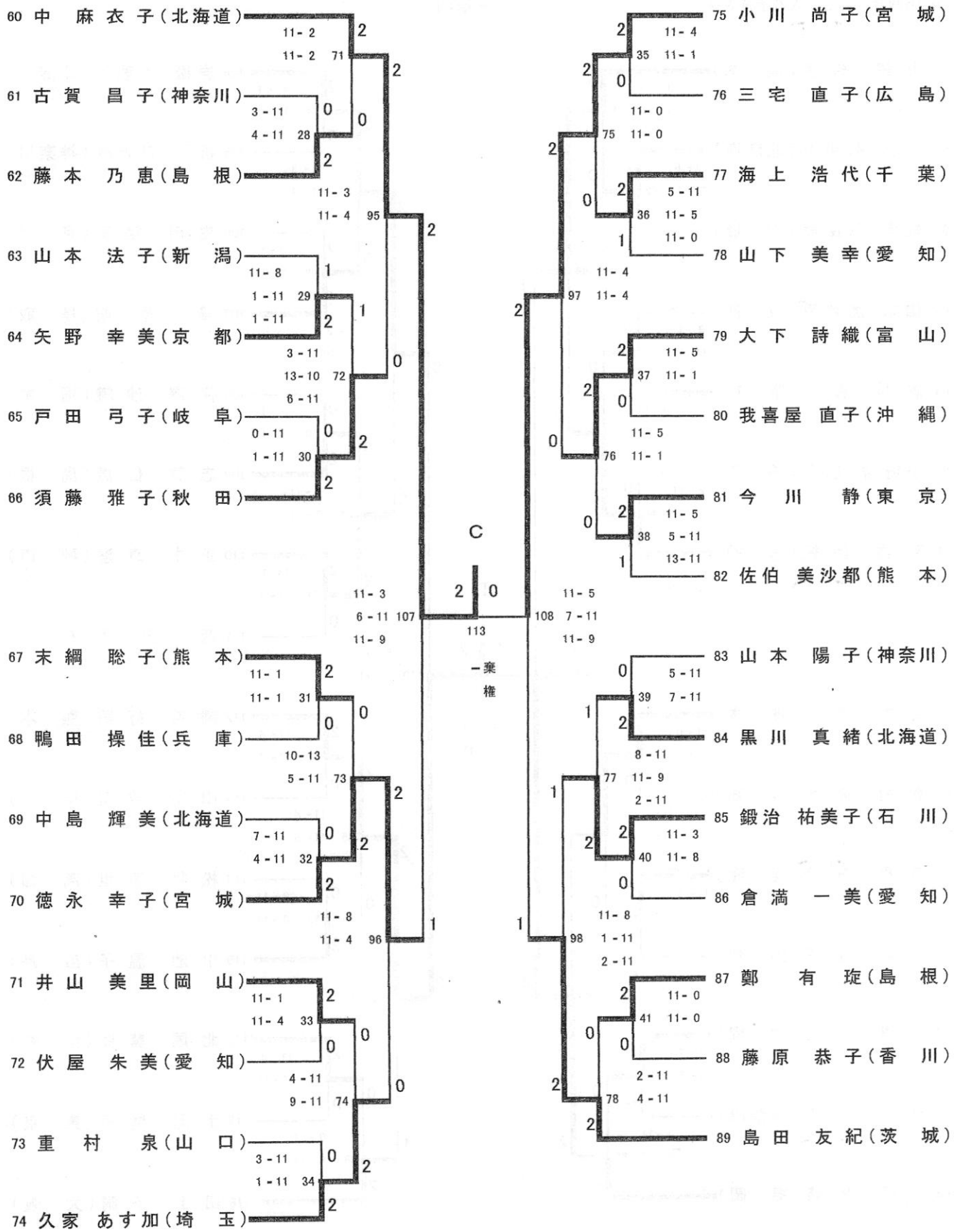

第46回全日本社会人選手権大会　　女子単(4)

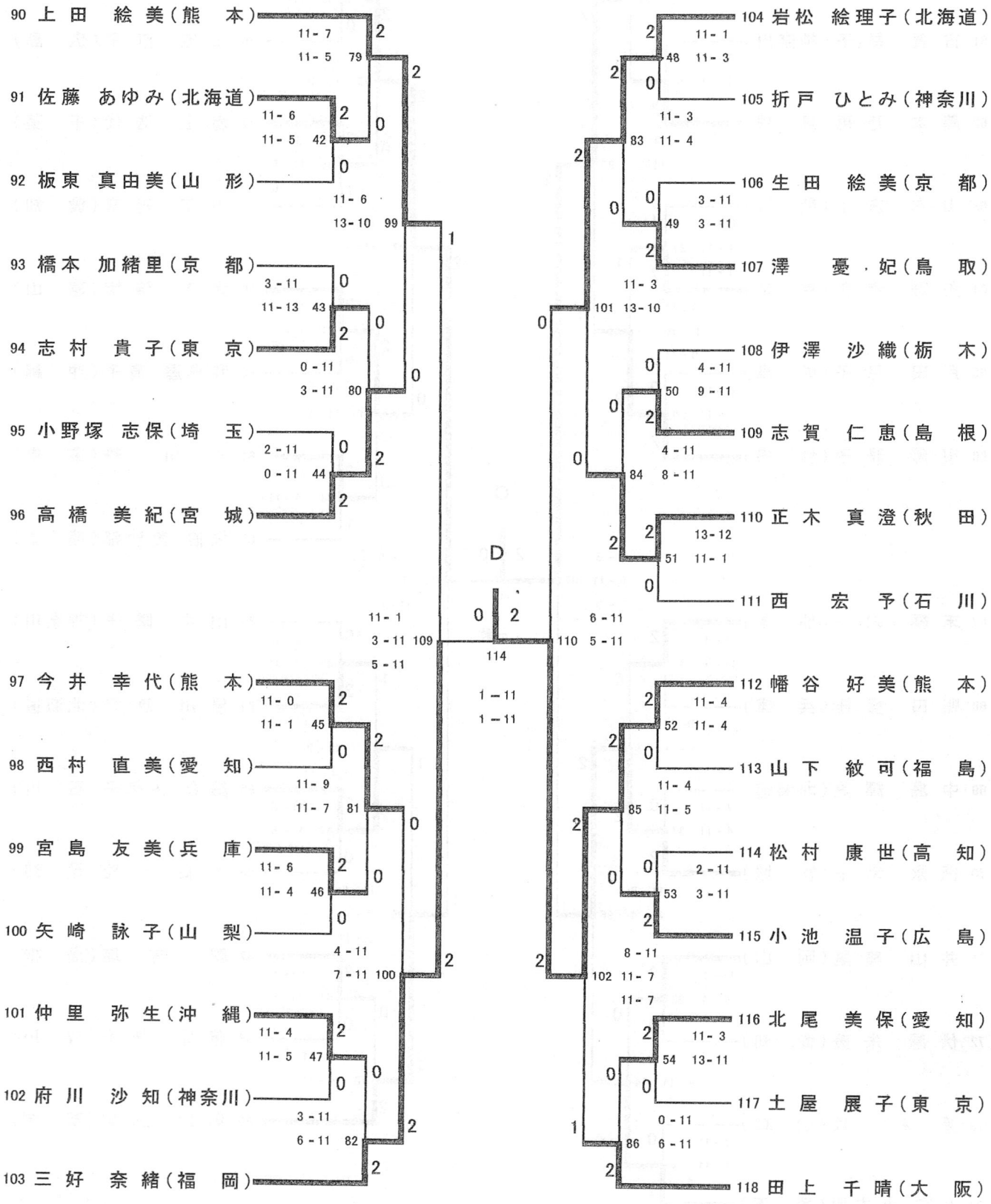

第46回全日本社会人選手権大会　　男子複(1)

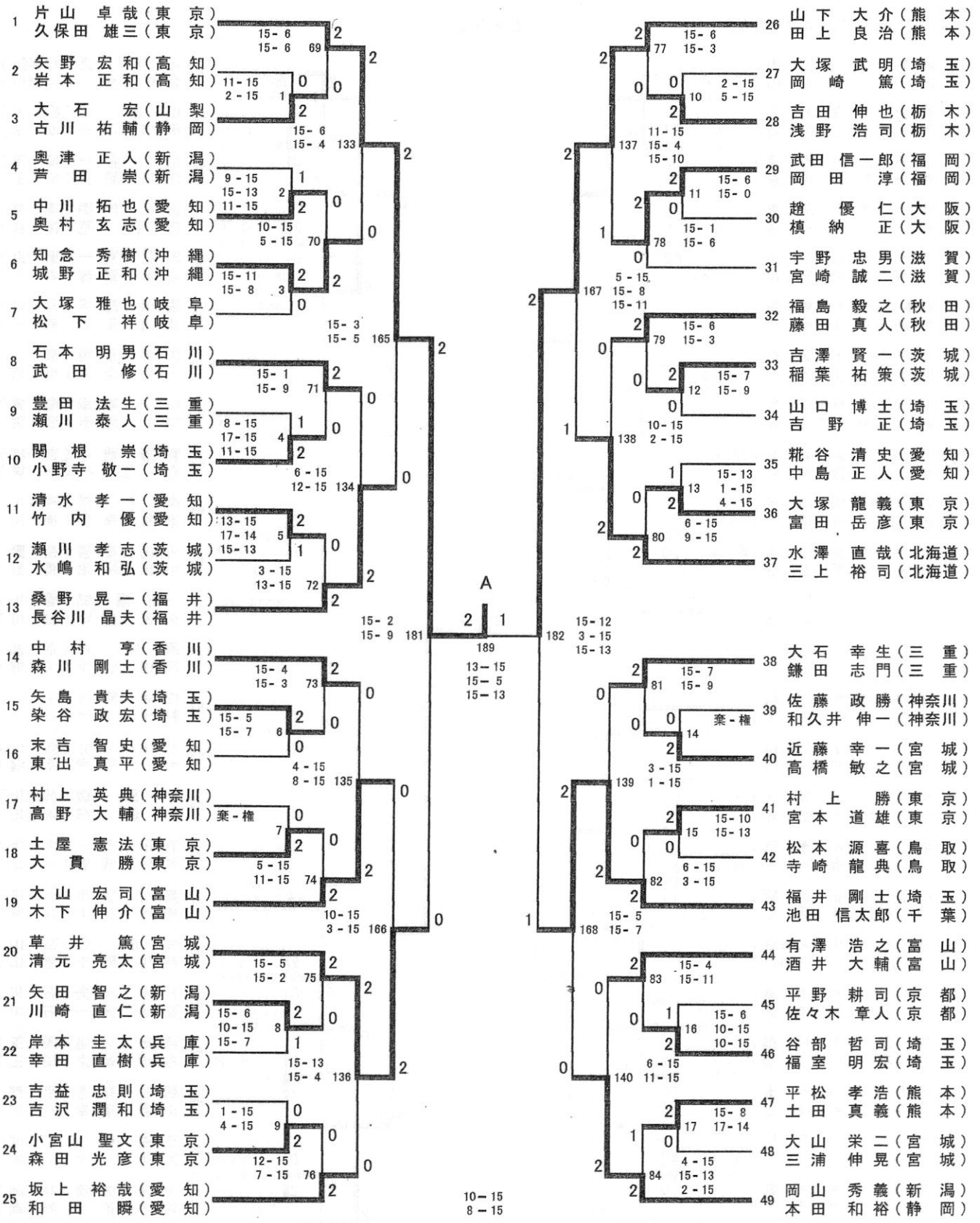

第46回全日本社会人選手権大会　　男子複(2)

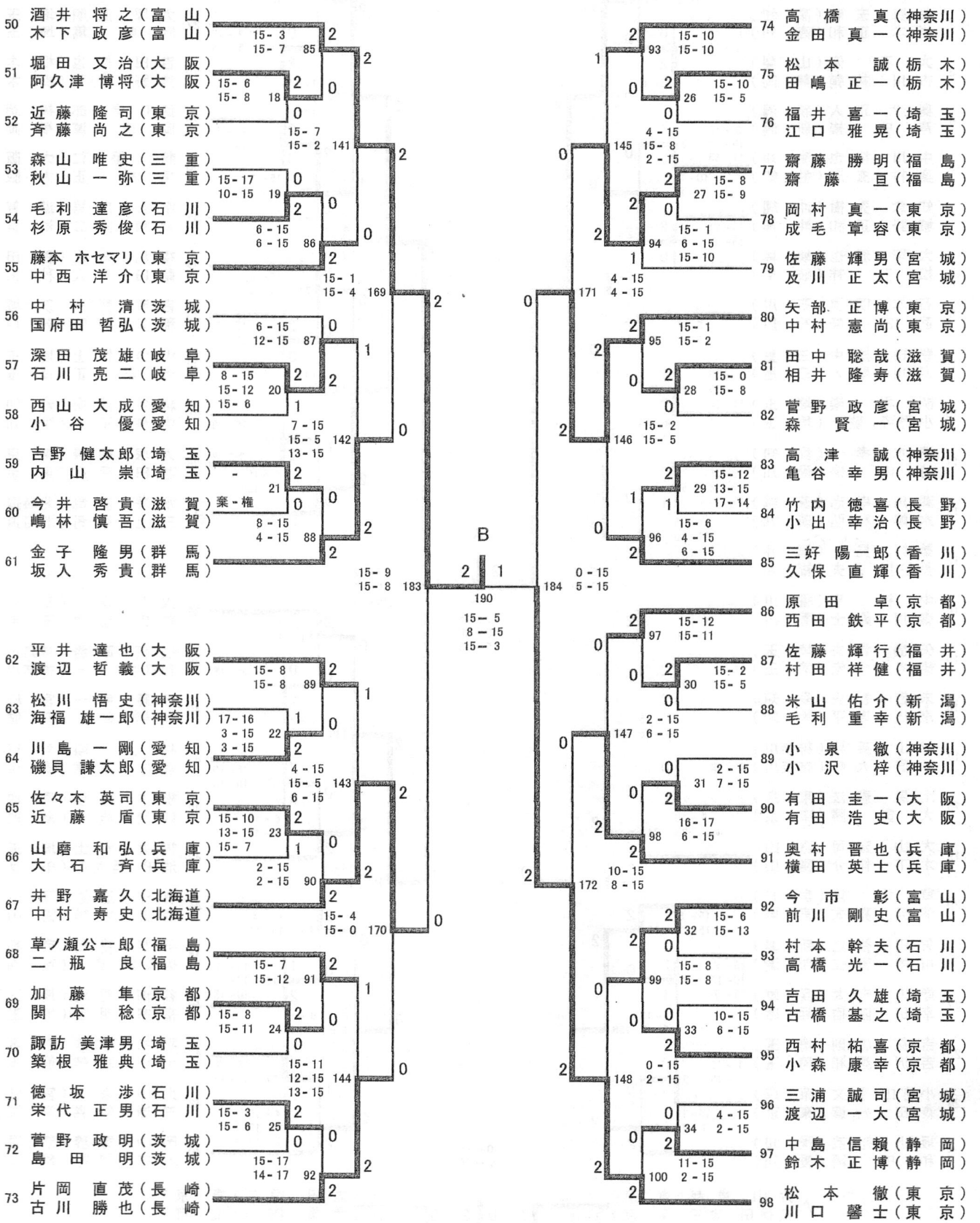

第46回全日本社会人選手権大会　　男子複(3)

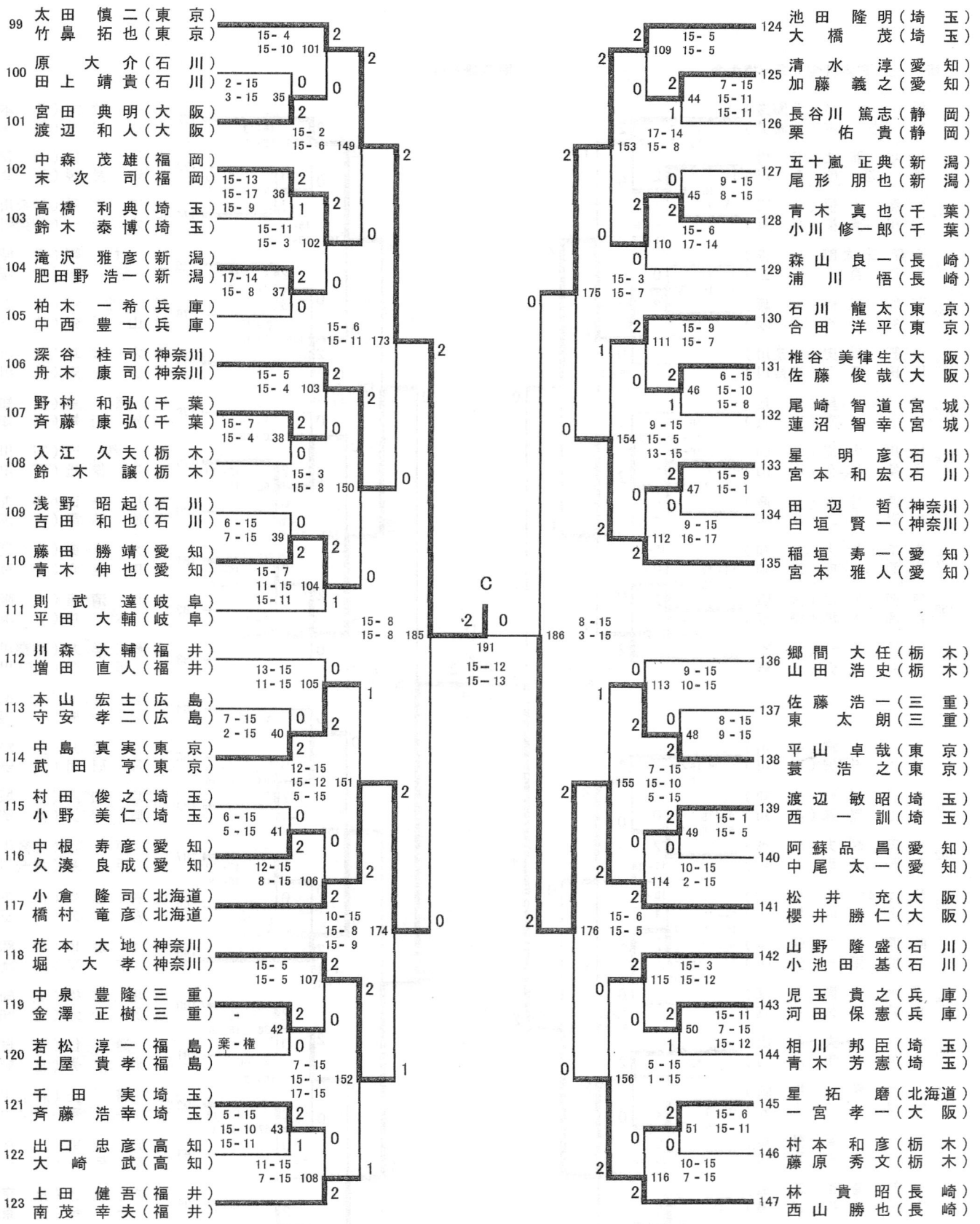

第46回全日本社会人選手権大会　　男子複(4)

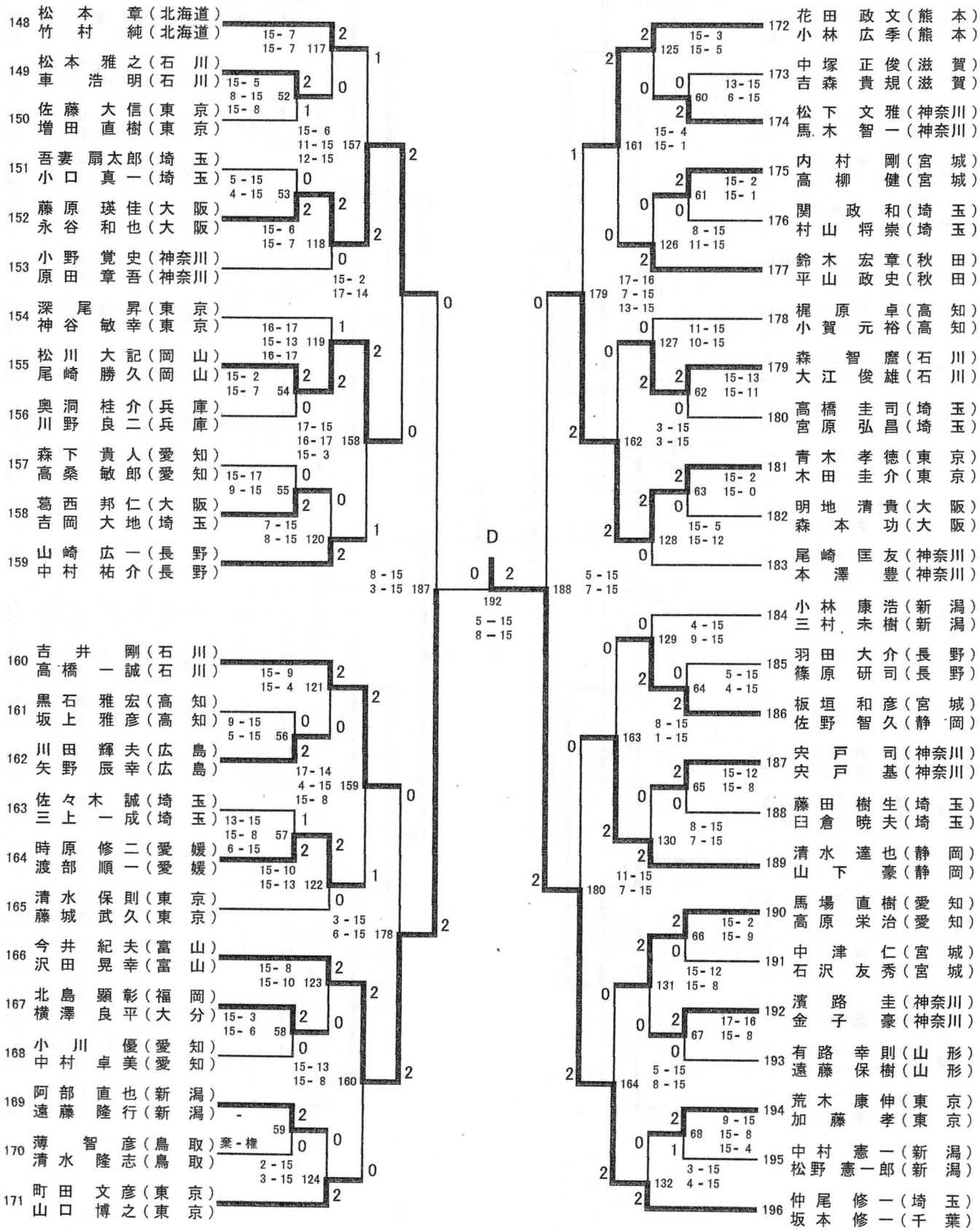

第46回全日本社会人選手権大会　　混合(1)

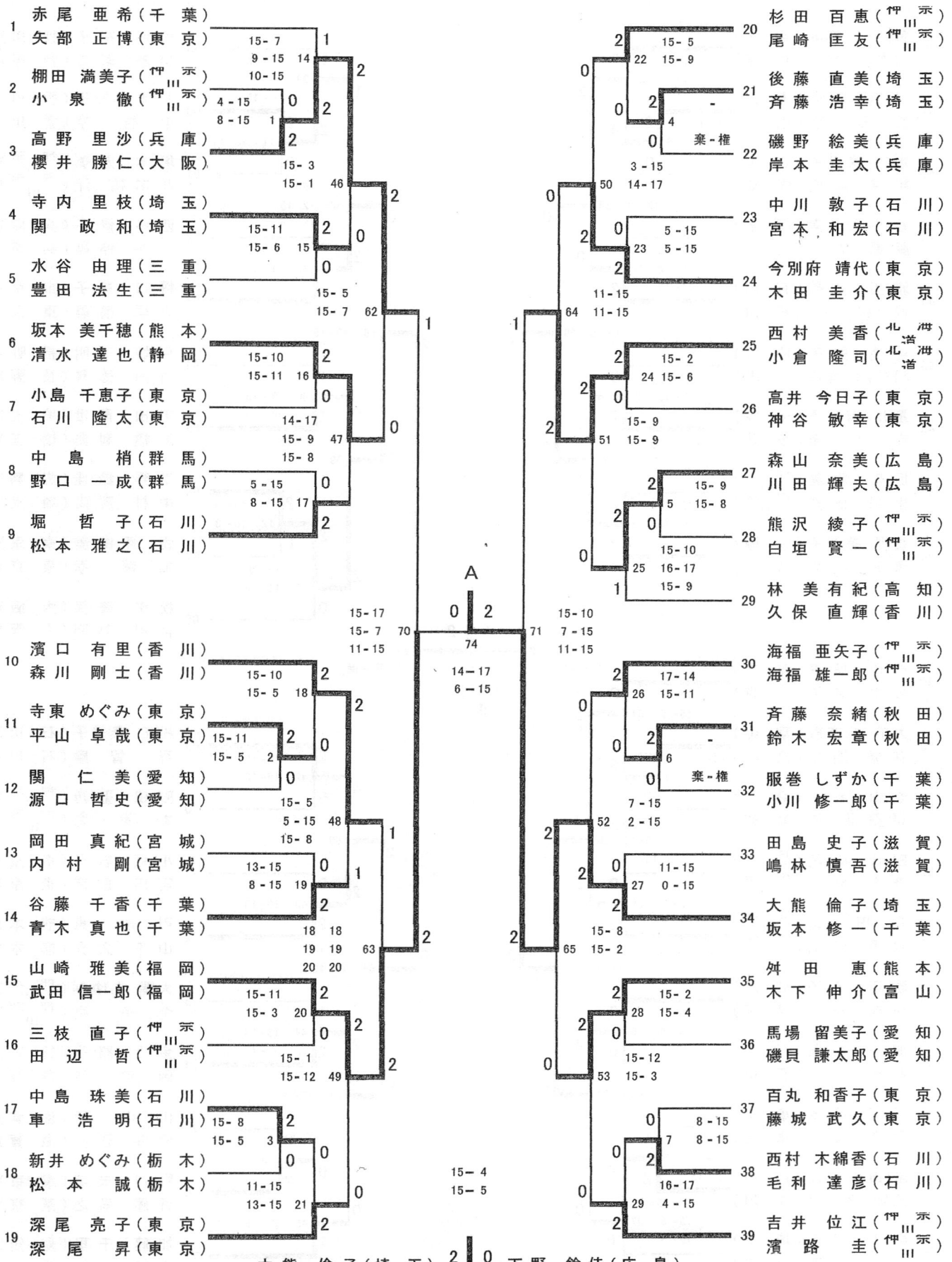

第46回全日本社会人選手権大会　　混合(2)

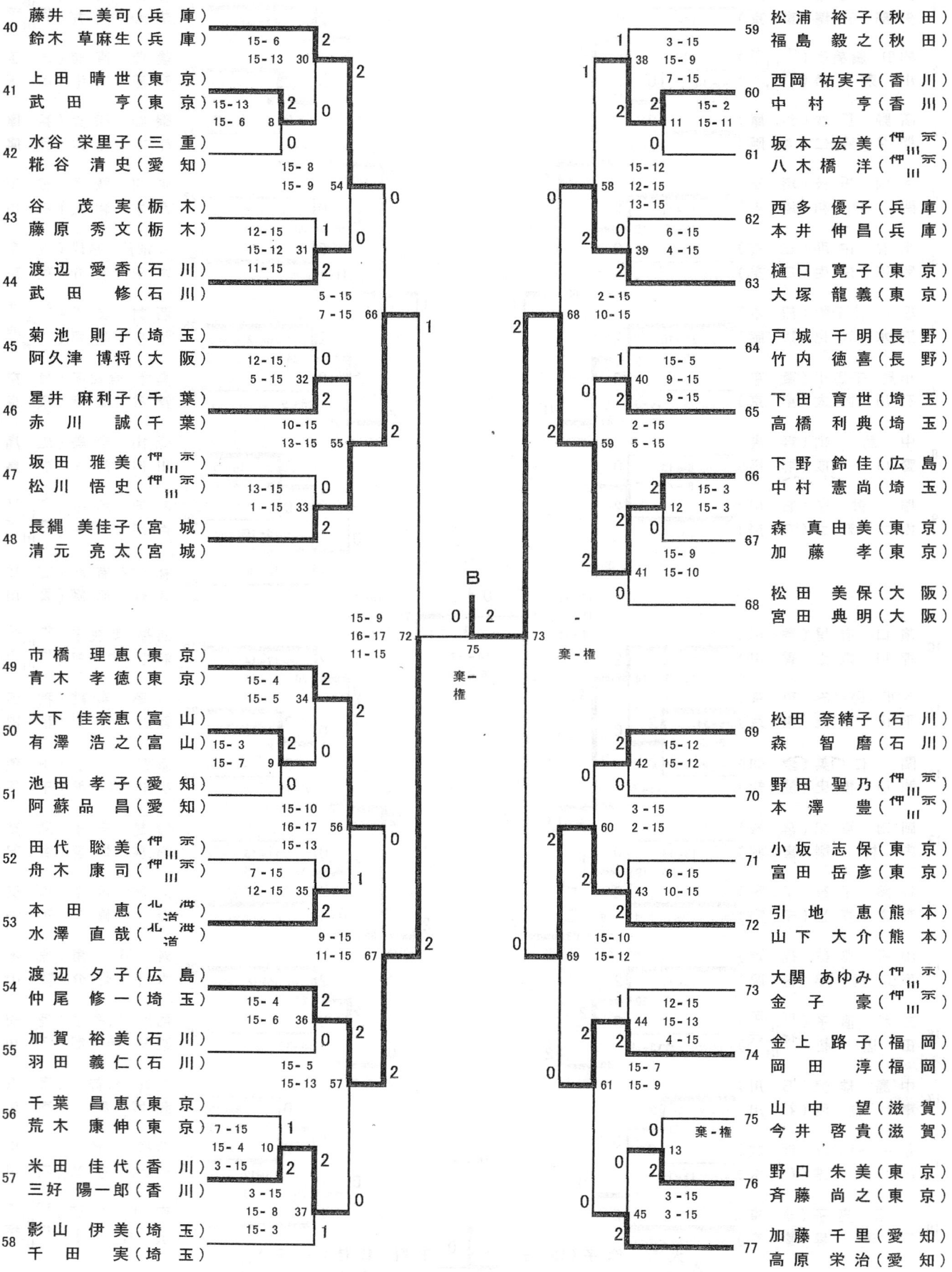

試合番号	1	1回戦	日付 H15.9.13
愛知		2 対 0	新潟
山脇　克泰		15 － 6 15 － 5	遠藤　隆行
開始時刻	14:50	－	終了時刻 15:16

試合番号	2	1回戦	日付 H15.9.13
静岡		2 対 0	埼玉
佐野　智久		15 － 1 15 － 3	染谷　政宏
開始時刻	14:43	－	終了時刻 15:04

試合番号	3	1回戦	日付 H15.9.13
三重		2 対 0	石川
東　太朗		15 － 10 15 － 4	吉田　和也
開始時刻	14:43	－	終了時刻 15:12

試合番号	4	1回戦	日付 H15.9.13
新潟		2 対 0	岐阜
松野　憲一郎		15 － 5 15 － 4	石川　亮二
開始時刻	15:06	－	終了時刻 15:32

試合番号	5	1回戦	日付 H15.9.13
京都		2 対 0	宮城
平　英文		15 － 4 15 － 8	蓮沼　智幸
開始時刻	14:40	－	終了時刻 15:10

試合番号	6	1回戦	日付 H15.9.13
栃木		2 対 0	大阪
田嶋　正一		15 － 6 15 － 3	椎屋　美律生
開始時刻	14:35	－	終了時刻 14:54

試合番号	7	1回戦	日付 H15.9.13
長崎		2 対 1	長野
森山　良一		15 － 7 16 － 17 15 － 2	篠原　研司
開始時刻	14:54		終了時刻 15:49

試合番号	8	1回戦	日付 H15.9.13
熊本		2 対 1	山梨
花田　政文		15 － 17 15 － 8 15 － 8	大石　宏
開始時刻	16:40		終了時刻 17:31

試合番号	9	1回戦	日付 H15.9.13
沖縄		2 対 0	神奈川
知念　秀樹		15 － 7 15 － 8	村上　英典
開始時刻	15:13	－	終了時刻 15:42

試合番号	10	1回戦	日付 H15.9.13
大阪		2 対 0	三重
明地　清貴		15 － 3 15 － 6	中泉　豊隆
開始時刻	14:26	－	終了時刻 14:42

試合番号	11	1回戦	日付 H15.9.13
愛知		2 対 1	神奈川
中川　拓也		7 － 15 15 － 7 15 － 9	佐藤　政勝
開始時刻	14:53		終了時刻 15:33

試合番号	12	1回戦	日付 H15.9.13
高知		2 対 0	愛知
坂上　雅彦		15 － 10 15 － 6	清水　孝一
開始時刻	14:48	－	終了時刻 15:16

試合番号	13	1回戦	日付 H15.9.13
石川		2 対 0	愛知
原　大介		15 － 5 15 － 0	清水　和信
開始時刻	14:55	－	終了時刻 15:18

試合番号	14	1回戦	日付 H15.9.13
宮城		2 対 0	神奈川
近藤　幸一		15 － 11 15 － 4	原田　章吾
開始時刻	14:48	－	終了時刻 15:24

試合番号	15	1回戦	日付 H15.9.13
栃木		2 対 1	新潟
吉田　伸也		7 － 15 15 － 7 15 － 13	滝沢　雅彦
開始時刻	14:55		終了時刻 15:50

試合番号	16	1回戦	日付 H15.9.13
神奈川		2 対 0	愛知
馬木　智一		15 － 13 15 － 13	中島　正人
開始時刻	15:11	－	終了時刻 15:50

試合番号	17	1回戦	日付	H15.9.13
京都		2 対 0	福井	
西田　鉄平		15 － 7 15 － 5	村田　祥健	
開始時刻	15:12	－	終了時刻	15:36

試合番号	18	1回戦	日付	H15.9.13
滋賀		2 対 0	石川	
吉森　貴規		15 － 4 15 － 13	大江　俊雄	
開始時刻	15:15	－	終了時刻	15:45

試合番号	19	1回戦	日付	H15.9.13
愛知		2 対 0	神奈川	
加藤　義之		－ 棄 － 権	高野　大輔	
開始時刻		－	終了時刻	

試合番号	20	1回戦	日付	H15.9.13
神奈川		2 対 0	長野	
高津　誠		15 － 5 15 － 5	中村　祐介	
開始時刻	15:18	－	終了時刻	15:41

試合番号	21	1回戦	日付	H15.9.13
静岡		2 対 0	大阪	
山下　幸司		15 － 9 15 － 7	楠本　直樹	
開始時刻	15:32	－	終了時刻	16:06

試合番号	22	1回戦	日付	H15.9.13
京都		2 対 1	神奈川	
関本　稔		6 － 15 15 － 13 15 － 5	宍戸　基	
開始時刻	15:12		終了時刻	15:53

試合番号	23	1回戦	日付	H15.9.13
愛知		2 対 0	広島	
東出　真平		15 － 6 15 － 8	矢野　辰幸	
開始時刻	15:16	－	終了時刻	15:45

試合番号	24	1回戦	日付	H15.9.13
京都		2 対 0	宮城	
平野　耕司		15 － 5 15 － 7	尾崎　智道	
開始時刻	14:47	－	終了時刻	15:12

試合番号	25	1回戦	日付	H15.9.13
埼玉		2 対 1	愛知	
吉岡　大地		15 － 11 10 － 15 15 － 13	高桑　敏郎	
開始時刻	14:45		終了時刻	15:49

試合番号	26	1回戦	日付	H15.9.13
石川		2 対 1	三重	
田上　靖貴		6 － 15 17 － 16 15 － 13	秋山　一弥	
開始時刻	14:45		終了時刻	15:45

試合番号	27	1回戦	日付	H15.9.13
岡山		2 対 0	高知	
尾崎　勝久		15 － 6 15 － 3	小賀　元裕	
開始時刻	15:45	－	終了時刻	16:15

試合番号	28	1回戦	日付	H15.9.13
三重		2 対 0	新潟	
佐藤　浩一		15 － 13 15 － 2	片岡　弘行	
開始時刻	15:50	－	終了時刻	16:20

試合番号	29	1回戦	日付	H15.9.13
神奈川		2 対 1	兵庫	
中村　浩平		3 － 15 15 － 6 15 － 6	奥洞　桂介	
開始時刻	15:20		終了時刻	16:12

試合番号	30	1回戦	日付	H15.9.13
神奈川		2 対 0	愛知	
小野　覚史		－ 棄 － 権	宮本　雅人	
開始時刻	16:35	－	終了時刻	16:35

試合番号	31	2回戦	日付	H15.9.13
東京		2 対 0	愛知	
松本　徹		15 － 3 15 － 4	山脇　克泰	
開始時刻	15:45	－	終了時刻	16:02

試合番号	32	2回戦	日付	H15.9.13
大阪		2 対 0	神奈川	
平井　達也		15 － 0 15 － 7	金田　真一	
開始時刻	15:48	－	終了時刻	16:06

試合番号	33	２回戦	日付	H15.9.13
高知		2 対 0	埼玉	
出口　忠彦		15 － 1 17 － 14	小口　真一	
開始時刻		－	終了時刻	

試合番号	34	２回戦	日付	H15.9.13
富山		2 対 0	長崎	
沢田　晃幸		15 － 1 15 － 5	菅　敏明	
開始時刻	15:55	－	終了時刻	16:20

試合番号	35	２回戦	日付	H15.9.13
京都		2 対 1	広島	
西村　祐喜		9 － 15 15 － 12 15 － 8	守安　孝二	
開始時刻	15:37		終了時刻	16:28

試合番号	36	２回戦	日付	H15.9.13
愛知		2 対 0	滋賀	
川島　一剛		15 － 4 15 － 4	中塚　正俊	
開始時刻	15:43	－	終了時刻	16:06

試合番号	37	２回戦	日付	H15.9.13
神奈川		2 対 1	秋田	
松下　文雅		15 － 7 10 － 15 15 － 6	藤田　真人	
開始時刻	15:51		終了時刻	16:33

試合番号	38	２回戦	日付	H15.9.13
宮城		2 対 0	埼玉	
草井　篤		15 － 7 15 － 3	吉野　健太郎	
開始時刻	15:54	－	終了時刻	16:18

試合番号	39	２回戦	日付	H15.9.13
静岡		2 対 1	熊本	
佐野　智久		15 － 8 11 － 15 15 － 5	田上　良治	
開始時刻	15:58		終了時刻	16:50

試合番号	40	２回戦	日付	H15.9.13
東京		2 対 0	茨城	
合田　洋平		15 － 8 15 － 11	稲葉　祐策	
開始時刻	15:55	－	終了時刻	16:35

試合番号	41	２回戦	日付	H15.9.13
神奈川		2 対 0	福島	
花本　大地		15 － 4 15 － 8	斎藤　勝明	
開始時刻	15:53	－	終了時刻	16:17

試合番号	42	２回戦	日付	H15.9.13
愛知		2 対 0	新潟	
和田　瞬		17 － 14 15 － 10	三村　未樹	
開始時刻	15:56	－	終了時刻	16:31

試合番号	43	２回戦	日付	H15.9.13
京都		2 対 0	東京	
原田　卓		－ 棄 － 権	村上　勝	
開始時刻		－	終了時刻	

試合番号	44	２回戦	日付	H15.9.13
兵庫		2 対 0	栃木	
大石　斉		15 － 3 17 － 14	山田　浩史	
開始時刻	16:02	－	終了時刻	16:33

試合番号	45	２回戦	日付	H15.9.13
埼玉		2 対 1	大分	
佐々木　誠		6 － 15 15 － 9 15 － 6	横沢　良平	
開始時刻	16:00		終了時刻	16:58

試合番号	46	２回戦	日付	H15.9.13
北海道		2 対 0	三重	
中村　寿史		15 － 1 15 － 2	東　太朗	
開始時刻	14:28	－	終了時刻	16:25

試合番号	47	２回戦	日付	H15.9.13
大阪		2 対 0	新潟	
橋本　敏信		15 － 0 15 － 0	松野　憲一郎	
開始時刻	16:15	－	終了時刻	16:28

試合番号	48	２回戦	日付	H15.9.13
高知		2 対 1	埼玉	
山本　卓也		15 － 2 12 － 15 15 － 11	吉野　正	
開始時刻	16:01		終了時刻	17:06

試合番号	49	２回戦	日付	H15.9.13
愛知		2 対 0	東京	
稲垣　寿一		15 － 6 15 － 4	土屋　憲法	
開始時刻	16:15	－	終了時刻	16:45

試合番号	50	２回戦	日付	H15.9.13
兵庫		2 対 1	神奈川	
横田　英士		15 － 12 13 － 15 15 － 6	小沢　梓	
開始時刻	16:20		終了時刻	17:13

試合番号	51	２回戦	日付	H15.9.13
滋賀		2 対 0	石川	
田中　聡哉		15 － 3 15 － 4	高橋　一誠	
開始時刻	16:26	－	終了時刻	16:49

試合番号	52	２回戦	日付	H15.9.13
静岡		2 対 0	東京	
中島　信頼		15 － 8 15 － 4	佐々木　英司	
開始時刻	16:39	－	終了時刻	17:17

試合番号	53	２回戦	日付	H15.9.13
愛知		2 対 0	埼玉	
西山　大成		15 － 11 15 － 11	藤田　樹生	
開始時刻	16:15	－	終了時刻	16:47

試合番号	54	２回戦	日付	H15.9.13
熊本		2 対 0	京都	
平松　孝浩		15 － 0 15 － 9	平　英文	
開始時刻	16:15	－	終了時刻	16:49

試合番号	55	２回戦	日付	H15.9.13
岡山		2 対 0	栃木	
松川　大記		15 － 3 17 － 14	田嶋　正一	
開始時刻	16:30	－	終了時刻	16:54

試合番号	56	２回戦	日付	H15.9.13
福井		2 対 0	石川	
長谷川　晶夫		15 － 5 15 － 6	星　明彦	
開始時刻	16:28	－	終了時刻	17:06

試合番号	57	２回戦	日付	H15.9.13
沖縄		2 対 0	埼玉	
源河　卓		15 － 5 15 － 5	福井　喜一	
開始時刻	16:32	－	終了時刻	16:51

試合番号	58	２回戦	日付	H15.9.13
北海道		2 対 0	富山	
竹村　純		15 － 5 15 － 10	木下　政彦	
開始時刻	16:35	－	終了時刻	17:11

試合番号	59	２回戦	日付	H15.9.13
神奈川		2 対 1	兵庫	
亀谷　幸男		5 － 15 15 － 4 15 － 11	川野　良二	
開始時刻	16:38		終了時刻	17:17

試合番号	60	２回戦	日付	H15.9.13
愛知		2 対 0	埼玉	
末吉　智史		15 － 6 15 － 7	村山　将崇	
開始時刻	16:45	－	終了時刻	17:08

試合番号	61	２回戦	日付	H15.9.13
千葉		2 対 0	新潟	
野村　和弘		15 － 4 15 － 7	毛利　重幸	
開始時刻	16:45	－	終了時刻	17:10

試合番号	62	２回戦	日付	H15.9.13
東京		2 対 0	長崎	
町田　文彦		15 － 7 15 － 3	森山　良一	
開始時刻	16:45	－	終了時刻	17:02

試合番号	63	２回戦	日付	H15.9.13
東京		2 対 0	熊本	
藤本　ホセマリ		15 － 9 15 － 5	花田　政文	
開始時刻	18:03	－	終了時刻	18:36

試合番号	64	２回戦	日付	H15.9.13
岐阜		2 対 1	京都	
松下　祥		14 － 17 15 － 2 15 － 5	加藤　隼	
開始時刻	16:52		終了時刻	17:38

試合番号	65	２回戦	日付	H15.9.13
福島		2 対 0	埼玉	
若松　淳一		15 － 13 15 － 6	高橋　圭司	
開始時刻	16:54	－	終了時刻	17:26

試合番号	66	２回戦	日付	H15.9.13
高知		2 対 1	愛知	
梶原　卓		7 － 15 15 － 9 15 － 6	坂上　裕哉	
開始時刻	17:00		終了時刻	17:40

試合番号	67	２回戦	日付	H15.9.13
広島		2 対 0	愛媛	
本山　宏士		15 － 0 15 － 1	渡部　順一	
開始時刻	17:16	－	終了時刻	17:36

試合番号	68	２回戦	日付	H15.9.13
富山		2 対 0	新潟	
嘉藤　勝		15 － 7 15 － 9	芦田　崇	
開始時刻	17:20	－	終了時刻	17:55

試合番号	69	２回戦	日付	H15.9.13
東京		2 対 0	福井	
野辺　将司		15 － 12 15 － 5	川森　大輔	
開始時刻	17:15	－	終了時刻	17:52

試合番号	70	２回戦	日付	H15.9.13
埼玉		2 対 0	沖縄	
池田　隆明		15 － 7 15 － 1	知念　秀樹	
開始時刻	17:30	－	終了時刻	17:57

試合番号	71	２回戦	日付	H15.9.13
宮城		2 対 0	大阪	
高柳　健		15 － 3 15 － 10	明地　清貴	
開始時刻	16:57	－	終了時刻	17:20

試合番号	72	２回戦	日付	H15.9.13
石川		2 対 0	埼玉	
石本　明男		15 － 0 15 － 0	吉益　忠則	
開始時刻	17:00	－	終了時刻	17:13

試合番号	73	２回戦	日付	H15.9.13
愛知		2 対 0	栃木	
青木　伸也		15 － 3 15 － 7	入江　久夫	
開始時刻	17:03	－	終了時刻	17:24

試合番号	74	２回戦	日付	H15.9.13
北海道		2 対 0	高知	
三上　裕司		15 － 6 15 － 2	岩本　正和	
開始時刻	17:00	－	終了時刻	17:33

試合番号	75	２回戦	日付	H15.9.13
静岡		2 対 0	新潟	
栗　佑貴		15 － 1 15 － 11	尾形　朋也	
開始時刻	17:05	－	終了時刻	17:25

試合番号	76	２回戦	日付	H15.9.13
福井		2 対 0	埼玉	
佐藤　輝行		15 － 13 15 － 4	樽見　祥一	
開始時刻	17:10	－	終了時刻	17:37

試合番号	77	２回戦	日付	H15.9.13
東京		2 対 0	茨城	
小宮山　聖文		15 － 12 15 － 11	瀬川　孝志	
開始時刻	17:14	－	終了時刻	18:03

試合番号	78	２回戦	日付	H15.9.13
長崎		2 対 0	愛知	
林　貴昭		15 － 10 15 － 10	中川　拓也	
開始時刻	17:15	－	終了時刻	17:38

試合番号	79	２回戦	日付	H15.9.13
千葉		2 対 0	高知	
池田　信太郎		15 － 5 15 － 3	坂上　雅彦	
開始時刻	17:15	－	終了時刻	17:35

試合番号	80	２回戦	日付	H15.9.13
兵庫		2 対 0	埼玉	
藤原　光雄		15 － 0 15 － 0	大塚　武明	
開始時刻	17:20	－	終了時刻	17:36

試合番号	81	２回戦	日付	H15.9.13
石川		2 対 1	東京	
高橋　光一		0 － 15 17 － 14 15 － 12	岡村　真一	
開始時刻	17:21		終了時刻	18:10

試合番号	82	２回戦	日付	H15.9.13
富山		2 対 1	長野	
酒井　大輔		15 － 11 15 － 17 15 － 7	山崎　広一	
開始時刻	17:26		終了時刻	18:26

試合番号	83	２回戦	日付	H15.9.13
三重		2 対 0	大阪	
鎌田　志門		15 － 3 15 － 2 －	槙納　正	
開始時刻	17:40		終了時刻	18:01

試合番号	84	２回戦	日付	H15.9.13
神奈川		2 対 0	鳥取	
宍戸　司		15 － 7 15 － 7 －	寺崎　龍典	
開始時刻	17:42		終了時刻	18:05

試合番号	85	２回戦	日付	H15.9.13
岡山		2 対 0	埼玉	
田中　敬		15 － 6 15 － 4 －	関根　崇	
開始時刻	17:48		終了時刻	18:05

試合番号	86	２回戦	日付	H15.9.13
山形		2 対 0	石川	
石沢　良則		15 － 11 15 － 3 －	原　大介	
開始時刻	17:58		終了時刻	18:37

試合番号	87	２回戦	日付	H15.9.13
福岡		2 対 0	宮城	
宇治　克樹		17 － 15 15 － 5 －	近藤　幸一	
開始時刻	18:01		終了時刻	18:28

試合番号	88	２回戦	日付	H15.9.13
石川		2 対 0	東京	
栄代　正男		15 － 11 15 － 13 －	佐藤　大信	
開始時刻	18:01		終了時刻	18:48

試合番号	89	２回戦	日付	H15.9.13
静岡		2 対 0	埼玉	
山下　豪		15 － 3 15 － 3 －	中田　猛大	
開始時刻	17:31		終了時刻	17:55

試合番号	90	２回戦	日付	H15.9.13
岐阜		2 対 0	大阪	
平田　大輔		15 － 1 15 － 1 －	葛西　邦仁	
開始時刻	17:35		終了時刻	17:51

試合番号	91	２回戦	日付	H15.9.13
北海道		2 対 0	福井	
星　拓磨		15 － 7 15 － 4 －	南茂　幸夫	
開始時刻	17:35		終了時刻	17:50

試合番号	92	２回戦	日付	H15.9.13
愛知		2 対 0	滋賀	
清水　淳		15 － 4 15 － 9 －	宮崎　誠二	
開始時刻	17:42		終了時刻	18:09

試合番号	93	２回戦	日付	H15.9.13
京都		2 対 0	埼玉	
佐々木　章人		17 － 14 15 － 5 －	青木　芳憲	
開始時刻	17:40		終了時刻	18:13

試合番号	94	２回戦	日付	H15.9.13
東京		2 対 0	栃木	
川口　馨士		15 － 1 15 － 3 －	吉田　伸也	
開始時刻	17:45		終了時刻	18:02

試合番号	95	２回戦	日付	H15.9.13
富山		2 対 0	神奈川	
大東　真也		15 － 2 15 － 4 －	馬木　智一	
開始時刻	17:44		終了時刻	18:08

試合番号	96	２回戦	日付	H15.9.13
兵庫		2 対 0	埼玉	
恵良　哲哉		15 － 3 15 － 4 －	臼倉　暁夫	
開始時刻	17:50		終了時刻	18:07

試合番号	97	２回戦	日付	H15.9.13
長崎		2 対 0	三重	
浦川　悟		15 － 7 15 － 6	大石　幸生	
開始時刻	17:54	－	終了時刻	18:29

試合番号	98	２回戦	日付	H15.9.13
福島		2 対 0	新潟	
斎藤　亘		15 － 3 15 － 3	中林　憲一	
開始時刻	17:53	－	終了時刻	18:14

試合番号	99	２回戦	日付	H15.9.13
静岡		2 対 0	埼玉	
長谷川　篤志		15 － 7 15 － 0	相川　邦臣	
開始時刻	17:58	－	終了時刻	18:16

試合番号	100	２回戦	日付	H15.9.13
愛知		2 対 0	東京	
馬場　直樹		15 － 6 15 － 5	大貫　勝	
開始時刻	18:11	－	終了時刻	18:42

試合番号	101	２回戦	日付	H15.9.13
大阪		2 対 0	石川	
一宮　孝一		15 － 9 15 － 0	浅野　昭起	
開始時刻	18:08	－	終了時刻	18:37

試合番号	102	２回戦	日付	H15.9.13
北海道		2 対 1	京都	
松本　章		13 － 15 15 － 4 15 － 9	西田　鉄平	
開始時刻	18:12		終了時刻	19:12

試合番号	103	２回戦	日付	H15.9.13
茨城		2 対 0	滋賀	
大橋　雅道		15 － 0 15 － 0	吉森　貴規	
開始時刻	18:15	－	終了時刻	18:34

試合番号	104	２回戦	日付	H15.9.13
東京		2 対 0	埼玉	
内村　実		15 － 9 15 － 2	江口　雅晃	
開始時刻	18:36	－	終了時刻	19:00

試合番号	105	２回戦	日付	H15.9.13
宮城		2 対 1	兵庫	
三浦　誠司		11 － 15 15 － 6 15 － 11	児玉　貴之	
開始時刻	18:51		終了時刻	19:44

試合番号	106	２回戦	日付	H15.9.13
栃木		2 対 0	新潟	
浅野　浩司		15 － 11 15 － 1	五十嵐　正典	
開始時刻	18:54	－	終了時刻	19:18

試合番号	107	２回戦	日付	H15.9.13
高知		2 対 1	京都	
大崎　武		17 － 14 6 － 15 15 － 5	小森　康幸	
開始時刻	18:14		終了時刻	19:15

試合番号	108	２回戦	日付	H15.9.13
大阪		2 対 0	鳥取	
佐藤　俊哉		－ 棄 － 権	松本　源喜	
開始時刻		－	終了時刻	

試合番号	109	２回戦	日付	H15.9.13
三重		2 対 0	岐阜	
森山　唯史		15 － 7 15 － 10	深田　茂雄	
開始時刻	18:14	－	終了時刻	18:36

試合番号	110	２回戦	日付	H15.9.13
埼玉		2 対 0	愛知	
石川　澄		15 － 1 15 － 0	加藤　義之	
開始時刻	18:20	－	終了時刻	18:36

試合番号	111	２回戦	日付	H15.9.13
埼玉		2 対 0	神奈川	
福井　剛士		15 － 6 15 － 1	高津　誠	
開始時刻	18:21	－	終了時刻	18:43

試合番号	112	２回戦	日付	H15.9.13
愛媛		2 対 0	石川	
時原　修二		15 － 7 15 － 11	村本　幹夫	
開始時刻	18:21	－	終了時刻	18:50

試合番号	113	２回戦	日付	H15.9.13
富山		2 対 0	大阪	
前川　剛史		15 － 3 15 － 4	趙　優仁	
開始時刻	18:25	－	終了時刻	18:50

試合番号	114	２回戦	日付	H15.9.13
岐阜		2 対 0	新潟	
則武　達		15 － 3 15 － 4	米山　佑介	
開始時刻	18:25	－	終了時刻	18:44

試合番号	115	２回戦	日付	H15.9.13
東京		2 対 0	宮城	
成毛　章容		15 － 3 15 － 6	高橋　敏之	
開始時刻	18:35	－	終了時刻	19:05

試合番号	116	２回戦	日付	H15.9.13
埼玉		2 対 0	兵庫	
大橋　茂		15 － 4 15 － 9	五十嵐　勝	
開始時刻	18:35	－	終了時刻	18:53

試合番号	117	２回戦	日付	H15.9.13
福井		2 対 0	愛知	
増田　直人		15 － 3 15 － 1	奥村　玄志	
開始時刻	18:41	－	終了時刻	18:59

試合番号	118	２回戦	日付	H15.9.13
山形		2 対 0	静岡	
遠藤　保樹		15 － 5 15 － 2	山下　幸司	
開始時刻	18:30	－	終了時刻	19:00

試合番号	119	２回戦	日付	H15.9.13
石川		2 対 0	京都	
吉井　剛		15 － 3 15 － 10	関本　稔	
開始時刻	19:00	－	終了時刻	19:15

試合番号	120	２回戦	日付	H15.9.13
東京		2 対 0	愛知	
近藤　盾		15 － 6 15 － 5	竹内　優	
開始時刻	19:00	－	終了時刻	19:23

試合番号	121	２回戦	日付	H15.9.13
茨城		2 対 0	埼玉	
吉澤　賢一		15 － 1 15 － 1	小野寺　敬一	
開始時刻	19:01	－	終了時刻	19:19

試合番号	122	２回戦	日付	H15.9.13
大阪		2 対 0	新潟	
渡辺　和人		15 － 2 15 － 3	小林　康浩	
開始時刻	19:06	－	終了時刻	19:23

試合番号	123	２回戦	日付	H15.9.13
北海道		2 対 0	栃木	
橋村　竜彦		15 － 0 15 － 5	鈴木　譲	
開始時刻	19:08	－	終了時刻	19:19

試合番号	124	２回戦	日付	H15.9.13
東京		2 対 1	滋賀	
宮本　道雄		11 － 15 15 － 4 15 － 6	相井　隆寿	
開始時刻	19:10		終了時刻	19:51

試合番号	125	２回戦	日付	H15.9.13
高知		2 対 0	埼玉	
黒石　雅宏		15 － 2 15 － 1	野平　晴彦	
開始時刻	18:45	－	終了時刻	19:06

試合番号	126	２回戦	日付	H15.9.13
熊本		2 対 0	愛知	
古井　博高		15 － 7 15 － 13	東出　真平	
開始時刻	18:51	－	終了時刻	19:19

試合番号	127	２回戦	日付	H15.9.13
熊本		2 対 0	京都	
霜上　和宏		15 － 1 15 － 3	平野　耕司	
開始時刻	15:58	－	終了時刻	16:15

試合番号	128	２回戦	日付	H15.9.13
富山		2 対 0	神奈川	
酒井　将之		15 － 7 15 － 4	堀　大孝	
開始時刻	16:20	－	終了時刻	16:52

試合番号	129	２回戦	日付	H15.9.13
埼玉		2 対 0	愛知	
矢島　貴夫		－棄 －権	小谷　優	
開始時刻	16:10	－	終了時刻	16:10

試合番号	130	２回戦	日付	H15.9.13
福井		2 対 0	新潟	
桑野　晃一		15 － 7 15 － 5	阿部　真也	
開始時刻	16:27	－	終了時刻	16:50

試合番号	131	２回戦	日付	H15.9.13
栃木		2 対 0	滋賀	
村本　和彦		15 － 2 15 － 3	宇野　忠男	
開始時刻	16:20	－	終了時刻	16:40

試合番号	132	２回戦	日付	H15.9.13
東京		2 対 0	兵庫	
増田　直樹		15 － 10 15 － 5	中西　豊一	
開始時刻	16:33	－	終了時刻	16:52

試合番号	133	２回戦	日付	H15.9.13
神奈川		2 対 0	大阪	
高橋　真		－棄 －権	松井　充	
開始時刻	16:25	－	終了時刻	16:25

試合番号	134	２回戦	日付	H15.9.13
東京		2 対 0	埼玉	
山口　博之		15 － 0 15 － 2	吉岡　大地	
開始時刻	17:00	－	終了時刻	17:14

試合番号	135	２回戦	日付	H15.9.13
静岡		2 対 0	石川	
古川　裕輔		15 － 2 15 － 2	田上　靖貴	
開始時刻	16:30	－	終了時刻	16:55

試合番号	136	２回戦	日付	H15.9.13
大阪		2 対 0	東京	
堀田　又治		15 － 8 15 － 9	赤堀　豊	
開始時刻	16:55	－	終了時刻	17:33

試合番号	137	２回戦	日付	H15.9.13
神奈川		2 対 0	茨城	
深谷　桂司		15 － 6 15 － 2	水嶋　和弘	
開始時刻	16:45	－	終了時刻	17:11

試合番号	138	２回戦	日付	H15.9.13
新潟		2 対 0	千葉	
目崎　幹生		15 － 0 15 － 3	斉藤　康弘	
開始時刻	17:05	－	終了時刻	17:25

試合番号	139	２回戦	日付	H15.9.13
北海道		2 対 0	愛知	
吉川　勇司		15 － 3 15 － 5	藤田　勝靖	
開始時刻	16:40	－	終了時刻	16:52

試合番号	140	２回戦	日付	H15.9.13
長崎		2 対 0	福岡	
片岡　直茂		15 － 8 15 － 0	中森　茂雄	
開始時刻	17:20	－	終了時刻	17:47

試合番号	141	２回戦	日付	H15.9.13
大阪		2 対 0	埼玉	
堀井　美登		15 － 7 15 － 12	山口　博士	
開始時刻	17:00	－	終了時刻	17:33

試合番号	142	２回戦	日付	H15.9.13
東京		2 対 0	岡山	
清水　裕		15 － 0 15 － 11	尾崎　勝久	
開始時刻	17:39	－	終了時刻	18:08

試合番号	143	２回戦	日付	H15.9.13
大阪		2 対 0	三重	
渡辺　哲義		15 － 10 15 － 10	佐藤　浩一	
開始時刻	17:15	－	終了時刻	17:45

試合番号	144	２回戦	日付	H15.9.13
秋田		2 対 0	栃木	
平山　政史		15 － 4 15 － 13	郷間　大任	
開始時刻	17:30	－	終了時刻	18:00

試合番号	145	２回戦	日付	H15.9.13
東京		2 対 0	埼玉	
中島　真実		15 － 2 15 － 9	岡崎　篤	
開始時刻	17:07	－	終了時刻	17:26

試合番号	146	２回戦	日付	H15.9.13
群馬		2 対 0	愛知	
関根　正浩		15 － 3 15 － 4	小川　優	
開始時刻	17:55	－	終了時刻	18:18

試合番号	147	２回戦	日付	H15.9.13
北海道		2 対 0	京都	
井野　嘉久		15 － 5 15 － 2	惣司　宗樹	
開始時刻	17:40	－	終了時刻	18:00

試合番号	148	２回戦	日付	H15.9.13
岐阜		2 対 0	茨城	
大塚　雅也		15 － 10 15 － 8	中村　清	
開始時刻	18:10	－	終了時刻	18:40

試合番号	149	２回戦	日付	H15.9.13
静岡		2 対 0	埼玉	
鈴木　正博		15 － 6 15 － 0	内山　崇	
開始時刻	17:55	－	終了時刻	18:20

試合番号	150	２回戦	日付	H15.9.13
神奈川		2 対 0	福井	
中村　浩平		－ 棄 － 権	上田　健吾	
開始時刻	17:54	－	終了時刻	17:54

試合番号	151	２回戦	日付	H15.9.13
福島		2 対 0	鳥取	
二瓶　良		－ 棄 － 権	清水　隆志	
開始時刻	17:32	－	終了時刻	17:32

試合番号	152	２回戦	日付	H15.9.13
東京		2 対 0	宮城	
倉林　茂治		15 － 1 15 － 1	渡辺　一大	
開始時刻	18:25	－	終了時刻	18:40

試合番号	153	２回戦	日付	H15.9.13
熊本		2 対 0	埼玉	
土田　真義		15 － 1 15 － 0	宮原　弘昌	
開始時刻	18:08	－	終了時刻	18:20

試合番号	154	２回戦	日付	H15.9.13
大阪		2 対 0	富山	
森本　功		－ 棄 － 権	今市　彰	
開始時刻	18:23	－	終了時刻	18:23

試合番号	155	２回戦	日付	H15.9.13
沖縄		2 対 0	山形	
城野　正和		15 － 9 15 － 8	有路　幸則	
開始時刻	18:26	－	終了時刻	18:52

試合番号	156	２回戦	日付	H15.9.13
石川		2 対 0	新潟	
徳坂　渉		15 － 9 15 － 5	奥津　正人	
開始時刻	18:07	－	終了時刻	18:31

試合番号	157	２回戦	日付	H15.9.13
東京		2 対 1	高知	
森田　光彦		12 － 15 15 － 4 15 － 14	矢野　宏和	
開始時刻	17:42		終了時刻	18:38

試合番号	158	２回戦	日付	H15.9.13
埼玉		2 対 0	神奈川	
中西　洋介		15 － 2 15 － 2	小野　覚史	
開始時刻	18:30	－	終了時刻	18:40

試合番号	159	３回戦	日付	H15.9.14
東京		2 対 0	大阪	
松本　徹		15 － 4 15 － 2	平井　達也	
開始時刻	9:05	－	終了時刻	9:23

試合番号	160	３回戦	日付	H15.9.14
富山		2 対 0	高知	
沢田　晃幸		15 － 0 15 － 1	出口　忠彦	
開始時刻	9:05	－	終了時刻	9:20

試合番号	161	３回戦	日付	H15.9.14
愛知		2 対 0	京都	
川島　一剛		17 － 14 15 － 4	西村　祐喜	
開始時刻	9:03	－	終了時刻	9:44

試合番号	162	３回戦	日付	H15.9.14
宮城		2 対 0	神奈川	
草井　篤		15 － 8 17 － 16	松下　文雅	
開始時刻	9:05	－	終了時刻	9:47

試合番号	163	３回戦	日付	H15.9.14
静岡		2 対 0	東京	
佐野　智久		15 － 1 15 － 5	合田　洋平	
開始時刻	9:05	－	終了時刻	9:20

試合番号	164	３回戦	日付	H15.9.14
神奈川		2 対 0	愛知	
花本　大地		15 － 9 15 － 7	和田　瞬	
開始時刻	9:08	－	終了時刻	9:37

試合番号	165	３回戦	日付	H15.9.14
京都		2 対 0	兵庫	
原田　卓		15 － 12 15 － 3	大石　斉	
開始時刻	9:03	－	終了時刻	9:30

試合番号	166	３回戦	日付	H15.9.14
北海道		2 対 0	埼玉	
中村　寿史		15 － 5 15 － 1	佐々木　誠	
開始時刻	9:08	－	終了時刻	9:29

試合番号	167	３回戦	日付	H15.9.14
大阪		2 対 0	高知	
橋本　敏信		15 － 4 15 － 1	山本　卓也	
開始時刻	9:05	－	終了時刻	9:26

試合番号	168	３回戦	日付	H15.9.14
愛知		2 対 0	兵庫	
稲垣　寿一		15 － 9 15 － 5	横田　英士	
開始時刻	9:04	－	終了時刻	9:40

試合番号	169	３回戦	日付	H15.9.14
滋賀		2 対 1	静岡	
田中　聡哉		5 － 15 15 － 12 15 － 8	中島　信頼	
開始時刻	9:04		終了時刻	10:09

試合番号	170	３回戦	日付	H15.9.14
熊本		2 対 0	愛知	
平松　孝浩		15 － 0 15 － 7	西山　大成	
開始時刻	9:02	－	終了時刻	9:25

試合番号	171	３回戦	日付	H15.9.14
岡山		2 対 0	福井	
松川　大記		15 － 7 15 － 6	長谷川　晶夫	
開始時刻	9:36	－	終了時刻	10:03

試合番号	172	３回戦	日付	H15.9.14
北海道		2 対 0	沖縄	
竹村　純		15 － 7 15 － 11	源河　卓	
開始時刻	9:35	－	終了時刻	10:03

試合番号	173	３回戦	日付	H15.9.14
神奈川		2 対 0	愛知	
亀谷　幸男		15 － 5 17 － 16	末吉　智史	
開始時刻	9:35	－	終了時刻	10:05

試合番号	174	３回戦	日付	H15.9.14
東京		2 対 0	千葉	
町田　文彦		15 － 1 15 － 10	野村　和弘	
開始時刻	9:40	－	終了時刻	10:18

試合番号	175	３回戦	日付	H15.9.14
東京		2 対 0	岐阜	
藤本　ホセマリ		15 － 5 15 － 4	松下　祥	
開始時刻	9:41	－	終了時刻	10:04

試合番号	176	３回戦	日付	H15.9.14
高知		2 対 0	福島	
梶原　卓		－ 棄 － 権	若松　淳一	
開始時刻	9:35	－	終了時刻	9:45

試合番号	177	３回戦	日付	H15.9.14
広島		2 対 0	富山	
本山　宏士		15 － 12 15 － 4	嘉藤　勝	
開始時刻	9:46	－	終了時刻	10:24

試合番号	178	３回戦	日付	H15.9.14
埼玉		2 対 0	東京	
池田　隆明		15 － 6 15 － 6	野辺　将司	
開始時刻	9:46	－	終了時刻	10:28

試合番号	179	３回戦	日付	H15.9.14
宮城		2 対 0	石川	
高柳　健		15 － 4 15 － 2	石本　明男	
開始時刻	9:40	－	終了時刻	10:04

試合番号	180	３回戦	日付	H15.9.14
北海道		2 対 0	愛知	
三上　裕司		15 － 8 15 － 3	青木　伸也	
開始時刻	9:48	－	終了時刻	10:17

試合番号	181	３回戦	日付	H15.9.14
静岡		2 対 0	福井	
栗　佑貴		15 － 3 15 － 6	佐藤　輝行	
開始時刻	9:50	－	終了時刻	10:08

試合番号	182	３回戦	日付	H15.9.14
長崎		2 対 0	東京	
林　貴昭		15 － 3 15 － 3	小宮山　聖文	
開始時刻	10:00	－	終了時刻	10:15

試合番号	183	３回戦	日付	H15.9.14
千葉		2 対 0	兵庫	
池田　信太郎		15 － 5 15 － 7	藤原　光雄	
開始時刻	10:14	－	終了時刻	10:40

試合番号	184	３回戦	日付	H15.9.14
富山		2 対 1	石川	
酒井　大輔		4 － 15 15 － 10 15 － 5	高橋　光一	
開始時刻	10:07		終了時刻	11:03

試合番号	185	３回戦	日付	H15.9.14
三重		2 対 0	神奈川	
鎌田　志門		15 － 11 15 － 9	宍戸　司	
開始時刻	10:15	－	終了時刻	10:45

試合番号	186	３回戦	日付	H15.9.14
山形		2 対 0	岡山	
石沢　良則		15 － 2 15 － 9	田中　敬	
開始時刻	10:13	－	終了時刻	10:41

試合番号	187	３回戦	日付	H15.9.14
福岡		2 対 0	石川	
宇治　克樹		－ 棄 － 権	栄代　正男	
開始時刻	10:13	－	終了時刻	10:13

試合番号	188	３回戦	日付	H15.9.14
岐阜		2 対 1	静岡	
平田　大輔		15 － 10 3 － 15 15 － 10	山下　豪	
開始時刻	10:16		終了時刻	11:10

試合番号	189	３回戦	日付	H15.9.14
北海道		2 対 0	愛知	
星　拓磨		15 － 5 15 － 2	清水　淳	
開始時刻	10:21	－	終了時刻	10:42

試合番号	190	３回戦	日付	H15.9.14
東京		2 対 0	京都	
川口　馨士		15 － 5 15 － 3	佐々木　章人	
開始時刻	10:23	－	終了時刻	10:40

試合番号	191	３回戦	日付	H15.9.14
富山		2 対 0	兵庫	
大東　真也		15 － 4 15 － 2	恵良　哲哉	
開始時刻	10:25	－	終了時刻	10:45

試合番号	192	３回戦	日付	H15.9.14
福島		2 対 0	長崎	
斎藤　亘		15 － 13 15 － 12	浦川　悟	
開始時刻	10:23	－	終了時刻	11:04

試合番号	193	３回戦	日付	H15.9.14
愛知		2 対 0	静岡	
馬場　直樹		15 － 7 15 － 4	長谷川　篤志	
開始時刻	10:25	－	終了時刻	10:53

試合番号	194	３回戦	日付	H15.9.14
北海道		2 対 0	大阪	
松本　章		15 － 4 15 － 11	一宮　孝一	
開始時刻	10:31	－	終了時刻	11:00

試合番号	195	３回戦	日付	H15.9.14
茨城		2 対 0	東京	
大橋　雅道		15 － 11 15 － 8	内村　実	
開始時刻	10:50	－	終了時刻	11:25

試合番号	196	３回戦	日付	H15.9.14
栃木		2 対 0	宮城	
浅野　浩司		15 － 3 15 － 1	三浦　誠司	
開始時刻	10:55	－	終了時刻	11:14

試合番号	197	３回戦	日付	H15.9.14
高知		2 対 0	大阪	
大崎　武		15 － 4 15 － 1	佐藤　俊哉	
開始時刻	10:55	－	終了時刻	11:16

試合番号	198	３回戦	日付	H15.9.14
埼玉		2 対 0	三重	
石川　澄		15 － 1 15 － 2	森山　唯史	
開始時刻	10:53	－	終了時刻	11:06

試合番号	199	３回戦	日付	H15.9.14
埼玉		2 対 0	愛媛	
福井　剛士		15 － 9 15 － 5	時原　修二	
開始時刻	10:55	－	終了時刻	11:25

試合番号	200	３回戦	日付	H15.9.14
富山		2 対 0	岐阜	
前川　剛史		15 － 3 15 － 11	則武　達	
開始時刻	10:54	－	終了時刻	11:25

試合番号	201	３回戦	日付	H15.9.14
埼玉		2 対 0	東京	
大橋　茂		15 － 2 15 － 5	成毛　章容	
開始時刻	10:54	－	終了時刻	11:15

試合番号	202	３回戦	日付	H15.9.14
山形		2 対 0	福井	
遠藤　保樹		15 － 4 15 － 8	増田　直人	
開始時刻	11:00	－	終了時刻	11:20

試合番号	203	３回戦	日付	H15.9.14
石川		2 対 0	東京	
吉井　剛		15 － 6 15 － 6	近藤　盾	
開始時刻	11:10	－	終了時刻	11:35

試合番号	204	３回戦	日付	H15.9.14
大阪		2 対 0	茨城	
渡辺　和人		15 － 13 15 － 4	吉澤　賢一	
開始時刻	11:05	－	終了時刻	11:40

試合番号	205	３回戦	日付	H15.9.14
北海道		2 対 0	東京	
橋村　竜彦		15 － 5 15 － 7	宮本　道雄	
開始時刻	11:12	－	終了時刻	11:29

試合番号	206	３回戦	日付	H15.9.14
熊本		2 対 0	高知	
古井　博高		15 － 6 15 － 12	黒石　雅宏	
開始時刻	11:12	－	終了時刻	11:44

試合番号	207	３回戦	日付	H15.9.14
熊本		2 対 0	富山	
霜上　和宏		15 － 2 15 － 1	酒井　将之	
開始時刻	11:32	－	終了時刻	11:50

試合番号	208	３回戦	日付	H15.9.14
福井		2 対 0	埼玉	
桑野　晃一		15 － 8 15 － 4	矢島　貴夫	
開始時刻	11:33	－	終了時刻	12:06

試合番号	209	３回戦	日付	H15.9.14
栃木		2 対 1	東京	
村本　和彦		10 － 15 15 － 11 15 － 6	増田　直樹	
開始時刻	11:40		終了時刻	12:25

試合番号	210	３回戦	日付	H15.9.14
東京		2 対 0	神奈川	
山口　博之		15 － 4 15 － 4	高橋　真	
開始時刻	11:38	－	終了時刻	11:59

試合番号	211	３回戦	日付	H15.9.14
静岡		2 対 0	大阪	
古川　裕輔		15 － 7 15 － 4	堀田　又治	
開始時刻	11:35	－	終了時刻	12:00

試合番号	212	３回戦	日付	H15.9.14
新潟		2 対 0	神奈川	
目崎　幹生		15 － 5 15 － 11	深谷　桂司	
開始時刻	11:35	－	終了時刻	12:05

試合番号	213	３回戦	日付	H15.9.14
北海道		2 対 0	長崎	
吉川　勇司		15 － 3 15 － 9	片岡　直茂	
開始時刻	11:37	－	終了時刻	12:14

試合番号	214	３回戦	日付	H15.9.14
東京		2 対 0	大阪	
清水　裕		15 － 0 15 － 2	堀井　美登	
開始時刻	11:36	－	終了時刻	11:54

試合番号	215	３回戦	日付	H15.9.14
秋田		2 対 0	大阪	
平山　政史		15 － 11 15 － 4	渡辺　哲義	
開始時刻	11:38	－	終了時刻	12:10

試合番号	216	３回戦	日付	H15.9.14
群馬		2 対 0	東京	
関根　正浩		15 － 11 15 － 11	中島　真実	
開始時刻	11:40	－	終了時刻	12:16

試合番号	217	３回戦	日付	H15.9.14
北海道		2 対 0	岐阜	
井野　嘉久		15 － 1 15 － 5	大塚　雅也	
開始時刻	11:47	－	終了時刻	12:12

試合番号	218	３回戦	日付	H15.9.14
静岡		2 対 0	神奈川	
鈴木　正博		15 － 11 15 － 12	中村　浩平	
開始時刻	11:50	－	終了時刻	12:26

試合番号	219	３回戦	日付	H15.9.14
福島		2 対 0	東京	
二瓶　良		－ 棄 － 権	倉林　茂治	
開始時刻	11:52	－	終了時刻	12:19

試合番号	220	３回戦	日付	H15.9.14
熊本		2 対 0	大阪	
土田　真義		15 － 3 15 － 6	森本　功	
開始時刻	12:17	－	終了時刻	12:39

試合番号	221	３回戦	日付	H15.9.14
石川		2 対 0	沖縄	
徳坂　渉		15 － 9 15 － 5	城野　正和	
開始時刻	12:19	－	終了時刻	12:45

試合番号	222	３回戦	日付	H15.9.14
埼玉		2 対 0	東京	
中西　洋介		15 － 1 15 － 4	森田　光彦	
開始時刻	12:20	－	終了時刻	12:39

試合番号	223	４回戦	日付	H15.9.14
東京		2 対 0	富山	
松本　徹		15 － 4 15 － 11	沢田　晃幸	
開始時刻	12:20	－	終了時刻	13:08

試合番号	224	４回戦	日付	H15.9.14
宮城		2 対 0	愛知	
草井　篤		15 － 4 15 － 1	川島　一剛	
開始時刻	12:17	－	終了時刻	12:46

試合番号	225	４回戦	日付	H15.9.14
神奈川		2 対 0	静岡	
花本　大地		15 － 2 15 － 4	佐野　智久	
開始時刻	12:20	－	終了時刻	12:37

試合番号	226	４回戦	日付	H15.9.14
北海道		2 対 0	京都	
中村　寿史		15 － 2 15 － 3	原田　卓	
開始時刻	12:18	－	終了時刻	12:37

試合番号	227	４回戦	日付	H15.9.14
愛知		2 対 1	大阪	
稲垣　寿一		15 － 13 1 － 15	橋本　敏信	
開始時刻	12:22	15 － 10	終了時刻	13:32

試合番号	228	４回戦	日付	H15.9.14
熊本		2 対 0	滋賀	
平松　孝浩		15 － 6 15 － 11	田中　聡哉	
開始時刻	12:25	－	終了時刻	13:02

試合番号	229	４回戦	日付	H15.9.14
北海道		2 対 0	岡山	
竹村　純		15 － 4 15 － 12	松川　大記	
開始時刻	12:25	－	終了時刻	12:52

試合番号	230	４回戦	日付	H15.9.14
東京		2 対 0	神奈川	
町田　文彦		15 － 2 15 － 10	亀谷　幸男	
開始時刻	12:30	－	終了時刻	12:58

試合番号	231	４回戦	日付	H15.9.14
東京		2 対 0	高知	
藤本　ホセマリ		15 － 5 15 － 4	梶原　卓	
開始時刻	12:55	－	終了時刻	13:17

試合番号	232	４回戦	日付	H15.9.14
埼玉		2 対 0	広島	
池田　隆明		15 － 7 15 － 3	本山　宏士	
開始時刻	12:55	－	終了時刻	13:24

試合番号	233	４回戦	日付	H15.9.14
北海道		2 対 0	宮城	
三上　裕司		15 － 9 15 － 9	高柳　健	
開始時刻	12:54	－	終了時刻	13:26

試合番号	234	４回戦	日付	H15.9.14
長崎		2 対 0	静岡	
林　貴昭		15 － 3 15 － 8	栗　佑貴	
開始時刻	12:54	－	終了時刻	13:24

試合番号	235	４回戦	日付	H15.9.14
千葉		2 対 0	富山	
池田　信太郎		15 － 7 15 － 6	酒井　大輔	
開始時刻	12:58	－	終了時刻	13:26

試合番号	236	４回戦	日付	H15.9.14
山形		2 対 1	三重	
石沢　良則		5 － 15 15 － 10 15 － 3	鎌田　志門	
開始時刻	13:00		終了時刻	13:56

試合番号	237	４回戦	日付	H15.9.14
福岡		2 対 0	岐阜	
宇治　克樹		15 － 4 15 － 7	平田　大輔	
開始時刻	12:58	－	終了時刻	13:18

試合番号	238	４回戦	日付	H15.9.14
東京		2 対 0	北海道	
川口　馨士		15 － 10 15 － 6	星　拓磨	
開始時刻	12:58	－	終了時刻	13:34

試合番号	239	４回戦	日付	H15.9.14
富山		2 対 0	福島	
大東　真也		15 － 3 15 － 5	斎藤　亘	
開始時刻	13:00	－	終了時刻	13:32

試合番号	240	４回戦	日付	H15.9.14
北海道		2 対 0	愛知	
松本　章		15 － 5 15 － 4	馬場　直樹	
開始時刻	13:07	－	終了時刻	13:32

試合番号	241	４回戦	日付 H15.9.14
茨城		2 対 1	栃木
大橋　雅道		15 － 7 14 － 17	浅野　浩司
開始時刻	13:17	15 － 10	終了時刻 14:23

試合番号	242	４回戦	日付 H15.9.14
埼玉		2 対 0	高知
石川　澄		15 － 1 15 － 3	大崎　武
開始時刻	13:22	－	終了時刻 13:41

試合番号	243	４回戦	日付 H15.9.14
埼玉		2 対 0	富山
福井　剛士		15 － 5 15 － 3	前川　剛史
開始時刻	13:34	－	終了時刻 14:01

試合番号	244	４回戦	日付 H15.9.14
山形		2 対 1	埼玉
遠藤　保樹		6 － 15 15 － 0 15 － 4	大橋　茂
開始時刻	13:34		終了時刻 14:16

試合番号	245	４回戦	日付 H15.9.14
石川		2 対 0	大阪
吉井　剛		15 － 12 15 － 7	渡辺　和人
開始時刻	13:32	－	終了時刻 14:02

試合番号	246	４回戦	日付 H15.9.14
熊本		2 対 0	北海道
古井　博高		15 － 2 15 － 8	橋村　竜彦
開始時刻	13:34	－	終了時刻 14:05

試合番号	247	４回戦	日付 H15.9.14
熊本		2 対 0	福井
霜上　和宏		15 － 3 15 － 5	桑野　晃一
開始時刻	13:34	－	終了時刻 13:54

試合番号	248	４回戦	日付 H15.9.14
東京		2 対 0	栃木
山口　博之		15 － 6 15 － 4	村本　和彦
開始時刻	13:40	－	終了時刻 14:02

試合番号	249	４回戦	日付 H15.9.14
静岡		2 対 0	新潟
古川　裕輔		15 － 11 15 － 3	目崎　幹生
開始時刻	13:40	－	終了時刻 14:09

試合番号	250	４回戦	日付 H15.9.14
東京		2 対 0	北海道
清水　裕		15 － 10 15 － 2	吉川　勇司
開始時刻	13:40	－	終了時刻 14:15

試合番号	251	４回戦	日付 H15.9.14
秋田		2 対 0	群馬
平山　政史		15 － 1 15 － 1	関根　正浩
開始時刻	13:40	－	終了時刻 13:56

試合番号	252	４回戦	日付 H15.9.14
北海道		2 対 0	静岡
井野　嘉久		15 － 6 15 － 13	鈴木　正博
開始時刻	13:45	－	終了時刻 14:37

試合番号	253	４回戦	日付 H15.9.14
熊本		2 対 1	福島
土田　真義		15 － 8 8 － 15 15 － 3	二瓶　良
開始時刻	14:00		終了時刻 14:56

試合番号	254	４回戦	日付 H15.9.14
埼玉		2 対 0	石川
中西　洋介		15 － 7 15 － 9	徳坂　渉
開始時刻	14:02	－	終了時刻 14:28

試合番号	255	５回戦	日付 H15.9.14
東京		2 対 0	宮城
松本　徹		15 － 8 15 － 2	草井　篤
開始時刻	14:14	－	終了時刻 14:41

試合番号	256	５回戦	日付 H15.9.14
北海道		2 対 0	神奈川
中村　寿史		15 － 1 15 － 3	花本　大地
開始時刻	14:16	－	終了時刻 14:37

試合番号	257	５回戦	日付 H15.9.14
熊本		2 対 1	愛知
平松　孝浩		8 － 15 15 － 8 15 － 2	稲垣　寿一
開始時刻	14:18		終了時刻 15:25

試合番号	258	５回戦	日付 H15.9.14
北海道		2 対 1	東京
竹村　純		2 － 15 15 － 7 15 － 6	町田　文彦
開始時刻	14:17		終了時刻 15:10

試合番号	259	５回戦	日付 H15.9.14
東京		2 対 0	埼玉
藤本　ホセマリ		15 － 3 15 － 2	池田　隆明
開始時刻	14:17	－	終了時刻 14:42

試合番号	260	５回戦	日付 H15.9.14
北海道		2 対 0	長崎
三上　裕司		15 － 6 15 － 4	林　貴昭
開始時刻	14:18	－	終了時刻 14:45

試合番号	261	５回戦	日付 H15.9.14
千葉		2 対 0	山形
池田　信太郎		15 － 7 15 － 5	石沢　良則
開始時刻	14:26	－	終了時刻 14:59

試合番号	262	５回戦	日付 H15.9.14
東京		2 対 0	福岡
川口　馨士		15 － 11 15 － 3	宇治　克樹
開始時刻	14:25	－	終了時刻 14:55

試合番号	263	５回戦	日付 H15.9.14
富山		2 対 0	北海道
大東　真也		15 － 6 15 － 9	松本　章
開始時刻	14:25	－	終了時刻 15:09

試合番号	264	５回戦	日付 H15.9.14
埼玉		2 対 0	茨城
石川　澄		15 － 4 15 － 2	大橋　雅道
開始時刻	14:50	－	終了時刻 15:20

試合番号	265	５回戦	日付 H15.9.14
埼玉		2 対 1	山形
福井　剛士		10 － 15 15 － 10 15 － 6	遠藤　保樹
開始時刻	14:44		終了時刻 15:35

試合番号	266	５回戦	日付 H15.9.14
熊本		2 対 0	石川
古井　博高		15 － 14 15 － 11	吉井　剛
開始時刻	14:35	－	終了時刻 15:06

試合番号	267	５回戦	日付 H15.9.14
東京		2 対 0	熊本
山口　博之		17 － 14 15 － 6	霜上　和宏
開始時刻	14:55	－	終了時刻 15:35

試合番号	268	５回戦	日付 H15.9.14
東京		2 対 0	静岡
清水　裕		15 － 3 15 － 5	古川　裕輔
開始時刻	14:55	－	終了時刻 15:20

試合番号	269	５回戦	日付 H15.9.14
秋田		2 対 0	北海道
平山　政史		15 － 11 15 － 0	井野　嘉久
開始時刻	15:05	－	終了時刻 15:45

試合番号	270	５回戦	日付 H15.9.14
埼玉		2 対 0	熊本
中西　洋介		15 － 11 15 － 8	土田　真義
開始時刻	15:19	－	終了時刻 15:50

試合番号	271	６回戦	日付 H15.9.15
東京		2 対 0	北海道
松本　徹		15 － 9 15 － 8	中村　寿史
開始時刻	11:04	－	終了時刻 11:41

試合番号	272	６回戦	日付 H15.9.15
北海道		2 対 0	熊本
竹村　純		15 － 11 17 － 15	平松　孝浩
開始時刻	11:02	－	終了時刻 11:52

試合番号	273	6回戦	日付	H15.9.15
東京		2 対 0	北海道	
藤本　ホセマリ		15 － 7 15 － 8	三上　裕司	
開始時刻	11:06	－	終了時刻	11:49

試合番号	274	6回戦	日付	H15.9.15
東京		2 対 0	千葉	
川口　馨士		15 － 5 15 － 13	池田　信太郎	
開始時刻	11:10	－	終了時刻	11:47

試合番号	275	6回戦	日付	H15.9.15
富山		2 対 0	埼玉	
大東　真也		15 － 11 15 － 4	石川　澄	
開始時刻	10:55	－	終了時刻	11:42

試合番号	276	6回戦	日付	H15.9.15
熊本		2 対 0	埼玉	
古井　博高		15 － 1 15 － 8	福井　剛士	
開始時刻	11:07	－	終了時刻	11:42

試合番号	277	6回戦	日付	H15.9.15
東京		2 対 0	東京	
清水　裕		15 － 4 15 － 8	山口　博之	
開始時刻	11:06	－	終了時刻	11:42

試合番号	278	6回戦	日付	H15.9.15
埼玉		2 対 0	秋田	
中西　洋介		15 － 10 15 － 7	平山　政史	
開始時刻	11:33	－	終了時刻	12:10

試合番号	279	7回戦	日付	H15.9.15
北海道		2 対 1	東京	
竹村　純		4 － 15 15 － 8 15 － 9	松本　徹	
開始時刻	13:45		終了時刻	14:50

試合番号	280	7回戦	日付	H15.9.15
東京		2 対 0	東京	
藤本　ホセマリ		15 － 10 15 － 4	川口　馨士	
開始時刻	13:45	－	終了時刻	14:30

試合番号	281	7回戦	日付	H15.9.15
富山		2 対 0	熊本	
大東　真也		15 － 0 15 － 4	古井　博高	
開始時刻	13:46	－	終了時刻	14:09

試合番号	282	7回戦	日付	H15.9.15
埼玉		2 対 1	東京	
中西　洋介		6 － 15 15 － 7 15 － 12	清水　裕	
開始時刻	13:45		終了時刻	15:03

試合番号	283	準決勝	日付	H15.9.16
東京		2 対 0	北海道	
藤本　ホセマリ		15 － 8 15 － 5	竹村　純	
開始時刻	10:35	－	終了時刻	11:14

試合番号	284	準決勝	日付	H15.9.16
埼玉		2 対 1	富山	
中西　洋介		10 － 15 15 － 10 15 － 12	大東　真也	
開始時刻	10:33		終了時刻	11:56

試合番号	285	決勝	日付	H15.9.16
東京		2 対 0	埼玉	
藤本　ホセマリ		17 － 15 15 － 10	中西　洋介	
開始時刻	12:35	－	終了時刻	13:33

試合番号	1	1回戦	日付	H15.9.14
岐阜		2 対 0	沖縄	
吉永　久美子		11 － 4 11 － 2	諸見　恵利香	
開始時刻	9:00	－	終了時刻	9:25

試合番号	2	1回戦	日付	H15.9.14
神奈川		2 対 1	山口	
佐藤　いづみ		9 － 11 11 － 6	稲子田　朝美	
開始時刻	9:04	11 － 9	終了時刻	9:40

試合番号	3	1回戦	日付	H15.9.14
大分		2 対 0	山形	
大塚　安純		11 － 2 11 － 1	遠藤　裕子	
開始時刻	9:00	－	終了時刻	9:20

試合番号	4	1回戦	日付	H15.9.14
東京		2 対 0	京都	
土屋　藍子		11 － 2 11 － 5	山本　直子	
開始時刻	9:05	－	終了時刻	9:20

試合番号	5	1回戦	日付	H15.9.14
北海道		2 対 0	埼玉	
吉岡　久美子		11 － 2 11 － 0	島野　芽久美	
開始時刻	9:03	－	終了時刻	9:18

試合番号	6	1回戦	日付	H15.9.14
福島		2 対 0	愛知	
出口　文乃		11 － 4 11 － 0	池田　洋美	
開始時刻	9:05	－	終了時刻	9:21

試合番号	7	1回戦	日付	H15.9.14
島根		2 対 0	福岡	
江部　真梨		11 － 9 11 － 8	速水　永子	
開始時刻	9:03	－	終了時刻	9:36

試合番号	8	1回戦	日付	H15.9.14
宮城		2 対 0	愛知	
高木　奈津子		11 － 0 11 － 0	兼崎　陽子	
開始時刻	9:01	－	終了時刻	9:11

試合番号	9	1回戦	日付	H15.9.14
兵庫		2 対 0	神奈川	
橋本　純子		13 － 11 11 － 0	藤尾　愛	
開始時刻	9:04	－	終了時刻	9:35

試合番号	10	1回戦	日付	H15.9.14
秋田		2 対 0	広島	
大塚　加奈		11 － 7 13 － 10	松本　明子	
開始時刻	9:00	－	終了時刻	9:36

試合番号	11	1回戦	日付	H15.9.14
新潟		2 対 0	岡山	
媚山　映里		11 － 3 11 － 2	佐藤　美和	
開始時刻	9:04	－	終了時刻	9:20

試合番号	12	1回戦	日付	H15.9.14
香川		2 対 0	北海道	
谷川　実知子		11 － 7 11 － 5	平林　千佳	
開始時刻	9:02	－	終了時刻	9:39

試合番号	13	1回戦	日付	H15.9.14
栃木		2 対 0	京都	
兼子　めぐみ		11 － 0 11 － 1	木村　和美	
開始時刻	9:30	－	終了時刻	9:45

試合番号	14	1回戦	日付	H15.9.14
宮城		2 対 0	東京	
塩崎　真弓		11 － 5 11 － 5	萩山　麻衣	
開始時刻	9:50	－	終了時刻	10:14

試合番号	15	1回戦	日付	H15.9.14
愛知		2 対 1	岐阜	
橋本　累		11 － 3 10 － 13 11 － 9	大橋　真理子	
開始時刻	9:31		終了時刻	10:17

試合番号	16	1回戦	日付	H15.9.14
千葉		2 対 0	鳥取	
寺本　悦子		11 － 3 11 － 2	石井　奈緒	
開始時刻	9:30	－	終了時刻	9:48

試合番号	17	1回戦	日付	H15.9.14
北海道		2 対 0	京都	
標　千春		11 － 6 11 － 0	南村　真紀	
開始時刻	9:27	－	終了時刻	9:47

試合番号	18	1回戦	日付	H15.9.14
兵庫		2 対 0	三重	
渡邊　沙織		11 － 6 11 － 0	北山　朝子	
開始時刻	9:29	－	終了時刻	9:45

試合番号	19	1回戦	日付	H15.9.14
島根		2 対 0	徳島	
西川　夏紀		11 － 3 11 － 3	石井　愛子	
開始時刻	9:37	－	終了時刻	10:05

試合番号	20	1回戦	日付	H15.9.14
埼玉		2 対 0	沖縄	
岩脇　史		11 － 1 11 － 2	宮城　千恵	
開始時刻	9:17	－	終了時刻	9:29

試合番号	21	1回戦	日付	H15.9.14
熊本		2 対 0	兵庫	
中内　景子		11 － 0 11 － 9	福井　早苗	
開始時刻	9:42	－	終了時刻	10:15

試合番号	22	1回戦	日付	H15.9.14
石川		2 対 0	群馬	
青山　早希		－ 棄 － 権	大杉　真穂	
開始時刻	9:17	－	終了時刻	9:44

試合番号	23	1回戦	日付	H15.9.14
愛知		2 対 0	秋田	
川戸　和子		11 － 6 11 － 6	貴田　愛	
開始時刻	9:32	－	終了時刻	9:59

試合番号	24	1回戦	日付	H15.9.14
東京		2 対 1	広島	
大塚　三佳		8 － 11 11 － 6 11 － 1	神崎　志帆	
開始時刻	9:40		終了時刻	10:35

試合番号	25	1回戦	日付	H15.9.14
神奈川		2 対 0	京都	
井川　里美		11 － 3 11 － 1	藤井　妙子	
開始時刻	9:54	－	終了時刻	10:07

試合番号	26	1回戦	日付	H15.9.14
島根		2 対 0	北海道	
亀井　春菜		11 － 7 11 － 9	山重　直美	
開始時刻	10:21	－	終了時刻	10:54

試合番号	27	1回戦	日付	H15.9.14
愛知		2 対 0	福島	
坂田　友子		11 － 9 11 － 6	坪井　道子	
開始時刻	10:20	－	終了時刻	10:44

試合番号	28	1回戦	日付	H15.9.14
島根		2 対 0	神奈川	
藤本　乃恵		11 － 3 11 － 4	古賀　昌子	
開始時刻	9:55	－	終了時刻	10:16

試合番号	29	1回戦	日付	H15.9.14
京都		2 対 1	新潟	
矢野　幸美		8 － 11 11 － 1 11 － 1	山本　法子	
開始時刻	9:55		終了時刻	10:25

試合番号	30	1回戦	日付	H15.9.14
秋田		2 対 0	岐阜	
須藤　雅子		11 － 0 11 － 1	戸田　弓子	
開始時刻	9:50	－	終了時刻	10:08

試合番号	31	1回戦	日付	H15.9.14
熊本		2 対 0	兵庫	
末綱　聡子		11 － 1 11 － 1	鴨田　操佳	
開始時刻	10:15	－	終了時刻	10:38

試合番号	32	1回戦	日付	H15.9.14
宮城		2 対 0	北海道	
徳永　幸子		11 － 7 11 － 4	中島　輝美	
開始時刻	9:37	－	終了時刻	10:00

試合番号	33	1回戦	日付	H15.9.14
岡山		2 対 0	愛知	
井山　美里		11 － 1 11 － 4	伏屋　朱美	
開始時刻	10:26	－	終了時刻	10:42

試合番号	34	1回戦	日付	H15.9.14
埼玉		2 対 0	山口	
久家　あす加		11 － 3 11 － 1	重村　泉	
開始時刻	9:50	－	終了時刻	10:04

試合番号	35	1回戦	日付	H15.9.14
宮城		2 対 0	広島	
小川　尚子		11 － 4 11 － 1	三宅　直子	
開始時刻	10:08	－	終了時刻	10:30

試合番号	36	1回戦	日付	H15.9.14
千葉		2 対 1	愛知	
海上　浩代		5 － 11 11 － 5	山下　美幸	
開始時刻	10:43	11 － 0	終了時刻	11:19

試合番号	37	1回戦	日付	H15.9.14
富山		2 対 0	沖縄	
大下　詩織		11 － 5 11 － 1	我喜屋　直子	
開始時刻	10:10	－	終了時刻	10:30

試合番号	38	1回戦	日付	H15.9.14
東京		2 対 1	熊本	
今川　静		11 － 5 5 － 11	佐伯　美沙都	
開始時刻	11:04	13 － 11	終了時刻	12:14

試合番号	39	1回戦	日付	H15.9.14
北海道		2 対 0	神奈川	
黒川　真緒		11 － 5 11 － 7	山本　陽子	
開始時刻	10:52	－	終了時刻	11:17

試合番号	40	1回戦	日付	H15.9.14
石川		2 対 0	愛知	
鍛治　祐美子		11 － 3 11 － 8	倉満　一美	
開始時刻	10:30	－	終了時刻	10:50

試合番号	41	1回戦	日付	H15.9.14
島根		2 対 0	香川	
鄭　有琁		11 － 0 11 － 0	藤原　恭子	
開始時刻	10:30	－	終了時刻	10:44

試合番号	42	1回戦	日付	H15.9.14
北海道		2 対 0	山形	
佐藤　あゆみ		11 － 6 11 － 5	板東　真由美	
開始時刻	10:18	－	終了時刻	10:36

試合番号	43	1回戦	日付	H15.9.14
東京		2 対 0	京都	
志村　貴子		11 － 3 13 － 11	橋本　加緒里	
開始時刻	10:40	－	終了時刻	11:08

試合番号	44	1回戦	日付	H15.9.14
宮城		2 対 0	埼玉	
高橋　美紀		11 － 2 11 － 0	小野塚　志保	
開始時刻	10:08	－	終了時刻	10:21

試合番号	45	1回戦	日付	H15.9.14
熊本		2 対 0	愛知	
今井　幸代		11 － 0 11 － 1	西村　直美	
開始時刻	10:47	－	終了時刻	10:59

試合番号	46	1回戦	日付	H15.9.14
兵庫		2 対 0	山梨	
宮島　友美		11 － 6 11 － 4	矢崎　詠子	
開始時刻	10:16	－	終了時刻	10:35

試合番号	47	1回戦	日付	H15.9.14
沖縄		2 対 0	神奈川	
仲里　弥生		11 － 4 11 － 5	府川　沙知	
開始時刻	10:38	－	終了時刻	10:58

試合番号	48	1回戦	日付	H15.9.14
北海道		2 対 0	神奈川	
岩松　絵理子		11 － 1 11 － 3	折戸　ひとみ	
開始時刻	11:28	－	終了時刻	11:39

試合番号	49	1回戦	日付	H15.9.14
鳥取		2 対 0	京都	
澤　憂妃		11 － 3 11 － 3	生田　絵美	
開始時刻	10:37	－	終了時刻	10:57

試合番号	50	1回戦	日付	H15.9.14
島根		2 対 0	栃木	
志賀　仁恵		11 － 4 11 － 9	伊澤　沙織	
開始時刻	11:42	－	終了時刻	12:02

試合番号	51	1回戦	日付	H15.9.14
秋田		2 対 0	石川	
正木　真澄		13 － 12 11 － 1	西　宏予	
開始時刻	11:24	－	終了時刻	11:53

試合番号	52	1回戦	日付	H15.9.14
熊本		2 対 0	福島	
幡谷　好美		11 － 4 11 － 4	山下　紋可	
開始時刻	10:58	－	終了時刻	11:31

試合番号	53	1回戦	日付	H15.9.14
広島		2 対 0	高知	
小池　温子		11 － 2 11 － 3	松村　康世	
開始時刻	10:56	－	終了時刻	11:21

試合番号	54	1回戦	日付	H15.9.14
愛知		2 対 0	東京	
北尾　美保		11 － 3 13 － 11	土屋　展子	
開始時刻	10:44	－	終了時刻	11:21

試合番号	55	2回戦	日付	H15.9.14
大阪		2 対 0	岐阜	
廣瀬　栄理子		11 － 0 11 － 0	吉永　久美子	
開始時刻	11:16	－	終了時刻	11:26

試合番号	56	2回戦	日付	H15.9.14
大分		2 対 0	神奈川	
大塚　安純		11 － 5 11 － 6	佐藤　いづみ	
開始時刻	10:28	－	終了時刻	10:48

試合番号	57	2回戦	日付	H15.9.14
北海道		2 対 0	東京	
吉岡　久美子		11 － 9 11 － 5	土屋　藍子	
開始時刻	11:08	－	終了時刻	11:39

試合番号	58	2回戦	日付	H15.9.14
島根		2 対 0	福島	
江部　真梨		11 － 9 11 － 5	出口　文乃	
開始時刻	10:42	－	終了時刻	11:13

試合番号	59	2回戦	日付	H15.9.14
福岡		2 対 0	宮城	
吉岡　知香		11 － 7 13 － 10	高木　奈津子	
開始時刻	11:08	－	終了時刻	11:35

試合番号	60	2回戦	日付	H15.9.14
兵庫		2 対 1	秋田	
橋本　純子		5 － 11 11 － 3 11 － 3	大塚　加奈	
開始時刻	11:32	－	終了時刻	12:15

試合番号	61	2回戦	日付	H15.9.14
新潟		2 対 0	香川	
媚山　映里		11 － 7 11 － 2	谷川　実知子	
開始時刻	11:05	－	終了時刻	11:26

試合番号	62	2回戦	日付	H15.9.14
千葉		2 対 0	栃木	
松田　友美		11 － 4 11 － 2	兼子　めぐみ	
開始時刻	12:10	－	終了時刻	12:30

試合番号	63	2回戦	日付	H15.9.14
宮城		2 対 1	大阪	
塩崎　真弓		13 － 11 5 － 11 11 － 6	関本　祥子	
開始時刻	11:59	－	終了時刻	12:58

試合番号	64	2回戦	日付	H15.9.14
千葉		2 対 0	愛知	
寺本　悦子		11 － 1 11 － 0	橋本　累	
開始時刻	11:35	－	終了時刻	11:50

試合番号	65	２回戦	日付	H15.9.14
北海道		2 対 0	兵庫	
標　千春		11 － 6 11 － 3	渡邊　沙織	
開始時刻	11:28	－	終了時刻	11:48

試合番号	66	２回戦	日付	H15.9.14
埼玉		2 対 0	島根	
岩脇　史		11 － 7 11 － 7	西川　夏紀	
開始時刻	11:30	－	終了時刻	11:59

試合番号	67	２回戦	日付	H15.9.14
熊本		2 対 0	石川	
中内　景子		11 － 7 11 － 9	青山　早希	
開始時刻	11:33	－	終了時刻	12:03

試合番号	68	２回戦	日付	H15.9.14
東京		2 対 1	愛知	
大塚　三佳		5 － 11 11 － 6 11 － 2	川戸　和子	
開始時刻	10:55		終了時刻	11:32

試合番号	69	２回戦	日付	H15.9.14
島根		2 対 1	神奈川	
亀井　春菜		11 － 7 10 － 13 13 － 11	井川　里美	
開始時刻	11:47		終了時刻	12:53

試合番号	70	２回戦	日付	H15.9.14
埼玉		2 対 0	愛知	
小室　恭子		11 － 2 11 － 1	坂田　友子	
開始時刻	11:22	－	終了時刻	11:35

試合番号	71	２回戦	日付	H15.9.14
北海道		2 対 0	島根	
中　麻衣子		11 － 2 11 － 2	藤本　乃恵	
開始時刻	11:45	－	終了時刻	12:02

試合番号	72	２回戦	日付	H15.9.14
秋田		2 対 1	京都	
須藤　雅子		11 － 3 10 － 13 11 － 6	矢野　幸美	
開始時刻	11:52		終了時刻	12:52

試合番号	73	２回戦	日付	H15.9.14
宮城		2 対 0	熊本	
徳永　幸子		13 － 10 11 － 5	末綱　聡子	
開始時刻	12:21	－	終了時刻	12:54

試合番号	74	２回戦	日付	H15.9.14
埼玉		2 対 0	岡山	
久家　あす加		11 － 4 11 － 9	井山　美里	
開始時刻	12:17	－	終了時刻	12:50

試合番号	75	２回戦	日付	H15.9.14
宮城		2 対 0	千葉	
小川　尚子		11 － 0 11 － 0	海上　浩代	
開始時刻	13:35	－	終了時刻	13:43

試合番号	76	２回戦	日付	H15.9.14
富山		2 対 0	東京	
大下　詩織		11 － 5 11 － 1	今川　静	
開始時刻	12:38	－	終了時刻	12:59

試合番号	77	２回戦	日付	H15.9.14
石川		2 対 1	北海道	
鍛治　祐美子		11 － 8 9 － 11 11 － 2	黒川　真緒	
開始時刻	12:00		終了時刻	12:52

試合番号	78	２回戦	日付	H15.9.14
茨城		2 対 0	島根	
島田　友紀		11 － 2 11 － 4	鄭　有琁	
開始時刻	12:15	－	終了時刻	12:40

試合番号	79	２回戦	日付	H15.9.14
熊本		2 対 0	北海道	
上田　絵美		11 － 7 11 － 5	佐藤　あゆみ	
開始時刻	12:14	－	終了時刻	12:42

試合番号	80	２回戦	日付	H15.9.14
宮城		2 対 0	東京	
高橋　美紀		11 － 0 11 － 3	志村　貴子	
開始時刻	13:27	－	終了時刻	13:44

試合番号	81	２回戦	日付	H15.9.14
熊本		2 対 0	兵庫	
今井　幸代		11 － 9 11 － 7	宮島　友美	
開始時刻	13:30	－	終了時刻	14:18

試合番号	82	２回戦	日付	H15.9.14
福岡		2 対 0	沖縄	
三好　奈緒		11 － 3 11 － 6	仲里　弥生	
開始時刻	13:36	－	終了時刻	14:02

試合番号	83	２回戦	日付	H15.9.14
北海道		2 対 0	鳥取	
岩松　絵理子		11 － 3 11 － 4	澤　憂妃	
開始時刻	13:31	－	終了時刻	13:54

試合番号	84	２回戦	日付	H15.9.14
秋田		2 対 0	島根	
正木　真澄		11 － 4 11 － 8	志賀　仁恵	
開始時刻	13:33	－	終了時刻	13:56

試合番号	85	２回戦	日付	H15.9.14
熊本		2 対 0	広島	
幡谷　好美		11 － 4 11 － 5	小池　温子	
開始時刻	12:49	－	終了時刻	13:20

試合番号	86	２回戦	日付	H15.9.14
大阪		2 対 0	愛知	
田上　千晴		11 － 0 11 － 6	北尾　美保	
開始時刻	12:52	－	終了時刻	13:11

試合番号	87	３回戦	日付	H15.9.14
大阪		2 対 0	大分	
廣瀬　栄理子		11 － 0 11 － 0	大塚　安純	
開始時刻	14:55	－	終了時刻	15:11

試合番号	88	３回戦	日付	H15.9.14
北海道		2 対 0	島根	
吉岡　久美子		11 － 9 11 － 6	江部　真梨	
開始時刻	15:09	－	終了時刻	15:48

試合番号	89	３回戦	日付	H15.9.14
福岡		2 対 1	兵庫	
吉岡　知香		4 － 11 13 － 11 11 － 9	橋本　純子	
開始時刻	15:02		終了時刻	16:00

試合番号	90	３回戦	日付	H15.9.14
千葉		2 対 0	新潟	
松田　友美		11 － 1 11 － 7	媚山　映里	
開始時刻	15:14	－	終了時刻	15:36

試合番号	91	３回戦	日付	H15.9.14
千葉		2 対 1	宮城	
寺本　悦子		6 － 11 13 － 10 11 － 0	塩崎　真弓	
開始時刻	15:16		終了時刻	16:21

試合番号	92	３回戦	日付	H15.9.14
埼玉		2 対 0	北海道	
岩脇　史		13 － 10 11 － 5	標　千春	
開始時刻	15:58	－	終了時刻	16:25

試合番号	93	３回戦	日付	H15.9.14
東京		2 対 0	熊本	
大塚　三佳		11 － 4 11 － 0	中内　景子	
開始時刻	16:06	－	終了時刻	16:25

試合番号	94	３回戦	日付	H15.9.14
埼玉		2 対 0	島根	
小室　恭子		11 － 2 11 － 1	亀井　春菜	
開始時刻	15:45	－	終了時刻	16:04

試合番号	95	３回戦	日付	H15.9.14
北海道		2 対 0	秋田	
中　麻衣子		11 － 3 11 － 4	須藤　雅子	
開始時刻	16:30	－	終了時刻	16:46

試合番号	96	３回戦	日付	H15.9.14
宮城		2 対 0	埼玉	
徳永　幸子		11 － 8 11 － 4	久家　あす加	
開始時刻	16:35	－	終了時刻	17:10

試合番号	97	３回戦	日付	H15.9.14
宮城		2 対 0	富山	
小川　尚子		11 － 4 11 － 4	大下　詩織	
開始時刻	16:36	－	終了時刻	16:58

試合番号	98	３回戦	日付	H15.9.14
茨城		2 対 1	石川	
島田　友紀		8 － 11 11 － 1	鍛治　祐美子	
開始時刻	16:15	11 － 2	終了時刻	16:57

試合番号	99	３回戦	日付	H15.9.14
熊本		2 対 0	宮城	
上田　絵美		11 － 6 13 － 10	高橋　美紀	
開始時刻	16:52	－	終了時刻	17:34

試合番号	100	３回戦	日付	H15.9.14
福岡		2 対 0	熊本	
三好　奈緒		11 － 4 11 － 7	今井　幸代	
開始時刻	17:24	－	終了時刻	17:56

試合番号	101	３回戦	日付	H15.9.14
北海道		2 対 0	秋田	
岩松　絵理子		11 － 3 13 － 10	正木　真澄	
開始時刻	17:04	－	終了時刻	17:30

試合番号	102	３回戦	日付	H15.9.14
熊本		2 対 1	大阪	
幡谷　好美		8 － 11 11 － 7	田上　千晴	
開始時刻	17:05	11 － 7	終了時刻	18:30

試合番号	103	４回戦	日付	H15.9.15
大阪		2 対 0	北海道	
廣瀬　栄理子		11 － 0 11 － 2	吉岡　久美子	
開始時刻	11:40	－	終了時刻	11:55

試合番号	104	４回戦	日付	H15.9.15
千葉		2 対 0	福岡	
松田　友美		11 － 4 11 － 7	吉岡　知香	
開始時刻	12:03	－	終了時刻	12:32

試合番号	105	４回戦	日付	H15.9.15
埼玉		2 対 0	千葉	
岩脇　史		13 － 10 11 － 3	寺本　悦子	
開始時刻	11:55	－	終了時刻	12:23

試合番号	106	４回戦	日付	H15.9.15
埼玉		2 対 0	東京	
小室　恭子		11 － 9 11 － 0	大塚　三佳	
開始時刻	11:56	－	終了時刻	12:28

試合番号	107	４回戦	日付	H15.9.15
北海道		2 対 1	宮城	
中　麻衣子		11 － 3 6 － 11	徳永　幸子	
開始時刻	11:50	11 － 9	終了時刻	12:27

試合番号	108	４回戦	日付	H15.9.15
宮城		2 対 1	茨城	
小川　尚子		11 － 5 7 － 11	島田　友紀	
開始時刻	11:50	11 － 9	終了時刻	12:50

試合番号	109	４回戦	日付	H15.9.15
福岡		2 対 1	熊本	
三好　奈緒		1 － 11 11 － 3	上田　絵美	
開始時刻	11:45	11 － 5	終了時刻	12:27

試合番号	110	４回戦	日付	H15.9.15
熊本		2 対 0	北海道	
幡谷　好美		11 － 6 11 － 5	岩松　絵理子	
開始時刻	12:05	－	終了時刻	12:36

試合番号	111	５回戦	日付	H15.9.15
大阪		2 対 0	千葉	
廣瀬　栄理子		11 － 8 11 － 0	松田　友美	
開始時刻	14:20	－	終了時刻	14:40

試合番号	112	５回戦	日付	H15.9.15
埼玉		2 対 0	埼玉	
小室　恭子		11 － 2 11 － 5	岩脇　史	
開始時刻	14:30	－	終了時刻	14:57

試合番号	113	５回戦	日付	H15.9.15
北海道		2 対 0	宮城	
中　麻衣子		－ 棄 － 権	小川　尚子	
開始時刻		－	終了時刻	

試合番号	114	５回戦	日付	H15.9.15
熊本		2 対 0	福岡	
幡谷　好美		11 － 1 11 － 1	三好　奈緒	
開始時刻	14:20	－	終了時刻	14:55

試合番号	115	準決勝	日付	H15.9.16
大阪		2 対 1	埼玉	
廣瀬　栄理子		11 － 4 6 － 11	小室　恭子	
開始時刻	10:34	11 － 9	終了時刻	11:27

試合番号	116	準決勝	日付	H15.9.16
熊本		2 対 0	北海道	
幡谷　好美		11 － 5 11 － 2	中　麻衣子	
開始時刻	10:33	－	終了時刻	11:05

試合番号	117	決勝	日付	H15.9.16
熊本		2 対 0	大阪	
幡谷　好美		11 － 8 11 － 7	廣瀬　栄理子	
開始時刻	12:40	－	終了時刻	13:23

試合番号	1	1回戦	日付 H15.9.13
山梨・静岡		2 対 0	高知・高知
大石 宏		15 － 11	矢野 宏和
古川 祐輔		15 － 2	岩本 正和
開始時刻	9:13	－	終了時刻 9:41

試合番号	2	1回戦	日付 H15.9.13
愛知・愛知		2 対 1	新潟・新潟
中川 拓也		15 － 9	奥津 正人
奥村 玄志		13 － 15	芦田 崇
開始時刻	9:20	15 － 11	終了時刻 10:11

試合番号	3	1回戦	日付 H15.9.13
沖縄・沖縄		2 対 0	岐阜・岐阜
知念 秀樹		15 － 11	大塚 雅也
城野 正和		15 － 8	松下 祥
開始時刻	9:11	－	終了時刻 9:45

試合番号	4	1回戦	日付 H15.9.13
埼玉・埼玉		2 対 1	三重・三重
関根 崇		15 － 8	豊田 法生
小野寺 敬一		15 － 17	瀬川 泰人
開始時刻	9:10	15 － 11	終了時刻 10:00

試合番号	5	1回戦	日付 H15.9.13
愛知・愛知		2 対 1	茨城・茨城
清水 孝一		13 － 15	瀬川 孝志
竹内 優		17 － 14	水嶋 和弘
開始時刻	9:10	15 － 13	終了時刻 10:12

試合番号	6	1回戦	日付 H15.9.13
埼玉・埼玉		2 対 0	愛知・愛知
矢島 貴夫		15 － 5	末吉 智史
染谷 政宏		15 － 7	東出 真平
開始時刻	9:13	－	終了時刻 9:48

試合番号	7	1回戦	日付 H15.9.13
東京・東京		2 対 0	神奈川・神奈川
土屋 憲法		－ 棄	村上 英典
大貫 勝		－ 権	高野 大輔
開始時刻		－	終了時刻

試合番号	8	1回戦	日付 H15.9.13
新潟・新潟		2 対 1	兵庫・兵庫
矢田 智之		15 － 6	岸本 圭太
川崎 直仁		10 － 15	幸田 直樹
開始時刻	9:12	15 － 7	終了時刻 10:00

試合番号	9	1回戦	日付 H15.9.13
東京・東京		2 対 0	埼玉・埼玉
小宮山 聖文		15 － 1	吉益 忠則
森田 光彦		15 － 4	吉沢 潤和
開始時刻	9:15	－	終了時刻 9:35

試合番号	10	1回戦	日付 H15.9.13
栃木・栃木		2 対 0	埼玉・埼玉
吉田 伸也		15 － 2	大塚 武明
浅野 浩司		15 － 5	岡崎 篤
開始時刻	9:18	－	終了時刻 9:47

試合番号	11	1回戦	日付 H15.9.13
福岡・福岡		2 対 0	大阪・大阪
武田 信一郎		15 － 6	趙 優仁
岡田 淳		15 － 0	槙納 正
開始時刻	9:13	－	終了時刻 9:35

試合番号	12	1回戦	日付 H15.9.13
茨城・茨城		2 対 0	埼玉・埼玉
吉澤 賢一		15 － 7	山口 博士
稲葉 祐策		15 － 9	吉野 正
開始時刻	9:14	－	終了時刻 9:46

試合番号	13	1回戦	日付 H15.9.13
東京・東京		2 対 1	愛知・愛知
大塚 龍義		13 － 15	糀谷 清史
富田 岳彦		15 － 1	中島 正人
開始時刻	9:15	15 － 4	終了時刻 9:58

試合番号	14	1回戦	日付 H15.9.13
宮城・宮城		2 対 0	神奈川・神奈川
近藤 幸一		－ 棄	佐藤 政勝
高橋 敏之		－ 権	和久井 伸一
開始時刻		－	終了時刻

試合番号	15	1回戦	日付 H15.9.13
東京・東京		2 対 0	鳥取・鳥取
村上 勝		15 － 10	松本 源喜
宮本 道雄		15 － 13	寺崎 龍典
開始時刻	9:12	－	終了時刻 9:41

試合番号	16	1回戦	日付 H15.9.13
埼玉・埼玉		2 対 1	京都・京都
谷部 哲司		6 － 15	平野 耕司
福室 明宏		15 － 10	佐々木 章人
開始時刻	9:12	15 － 10	終了時刻 10:00

試合番号	17	1回戦	日付 H15.9.13
熊本・熊本		2 対 0	宮城・宮城
平松 孝浩		15 － 8	大山 栄二
土田 真義		17 － 14	三浦 伸晃
開始時刻	9:10	－	終了時刻 9:40

試合番号	18	1回戦	日付 H15.9.13
大阪・大阪		2 対 0	東京・東京
堀田 又治		15 － 6	近藤 隆司
阿久津 博将		15 － 8	斉藤 尚之
開始時刻	9:07	－	終了時刻 9:47

試合番号	19	1回戦	日付 H15.9.13
石川・石川		2 対 0	三重・三重
毛利 達彦		17 － 15	森山 唯史
杉原 秀俊		15 － 10	秋山 一弥
開始時刻	9:58	－	終了時刻 10:35

試合番号	20	1回戦	日付 H15.9.13
岐阜・岐阜		2 対 1	愛知・愛知
深田 茂雄		8 － 15	西山 大成
石川 亮二		15 － 12	小谷 優
開始時刻	10:22	15 － 6	終了時刻 11:04

試合番号	21	1回戦	日付 H15.9.13
埼玉・埼玉		2 対 0	滋賀・滋賀
吉野 健太郎		－ 棄	今井 啓貴
内山 崇		－ 権	嶋林 慎吾
開始時刻		－	終了時刻

試合番号	22	1回戦	日付 H15.9.13
愛知・愛知		2 対 1	神奈川・神奈川
川島 一剛		16 － 17	松川 悟史
磯貝 謙太郎		15 － 3	海福 雄一郎
開始時刻	10:02	15 － 3	終了時刻 11:04

試合番号	23	1回戦	日付 H15.9.13
東京・東京		2 対 1	兵庫・兵庫
佐々木 英司		15 － 10	山磨 和弘
近藤 盾		13 － 15	大石 斉
開始時刻	10:26	15 － 7	終了時刻 11:35

試合番号	24	1回戦	日付 H15.9.13
京都・京都		2 対 0	埼玉・埼玉
加藤 隼		15 － 8	諏訪 美津男
関本 稔		15 － 11	築根 雅典
開始時刻	9:56	－	終了時刻 10:29

試合番号	25	1回戦	日付 H15.9.13
石川・石川		2 対 0	茨城・茨城
徳坂 渉		15 － 3	菅野 政明
栄代 正男		15 － 6	島田 明
開始時刻	9:40	－	終了時刻 10:05

試合番号	26	1回戦	日付 H15.9.13
栃木・栃木		2 対 0	埼玉・埼玉
松本 誠		15 － 10	福井 喜一
田嶋 正一		15 － 5	江口 雅晃
開始時刻	10:12	－	終了時刻 10:50

試合番号	27	1回戦	日付 H15.9.13
福島・福島		2 対 0	東京・東京
齋藤 勝明		15 － 8	岡村 真一
齋藤 亘		15 － 9	成毛 章容
開始時刻	9:45	－	終了時刻 10:10

試合番号	28	1回戦	日付 H15.9.13
滋賀・滋賀		2 対 0	宮城・宮城
田中 聡哉		15 － 0	菅野 政彦
相井 隆寿		15 － 8	森 賢一
開始時刻	9:58	－	終了時刻 10:23

試合番号	29	1回戦	日付 H15.9.13
神奈川・神奈川		2 対 1	長野・長野
高津 誠		15 － 12	竹内 徳喜
亀谷 幸男		13 － 15	小出 幸治
開始時刻	9:56	17 － 14	終了時刻 10:58

試合番号	30	1回戦	日付 H15.9.13
福井・福井		2 対 0	新潟・新潟
佐藤 輝行		15 － 2	米山 佑介
村田 祥健		15 － 5	毛利 重幸
開始時刻	10:01	－	終了時刻 10:20

試合番号	31	1回戦	日付 H15.9.13
大阪・大阪		2 対 0	神奈川・神奈川
有田 圭一		15 － 2	小泉 徹
有田 浩史		15 － 7	小沢 梓
開始時刻	10:05	－	終了時刻 10:26

試合番号	32	1回戦	日付 H15.9.13
富山・富山		2 対 0	石川・石川
今市 彰		15 － 6	村本 幹夫
前川 剛史		15 － 13	高橋 光一
開始時刻	9:34	－	終了時刻 10:05

試合番号	33	1回戦	日付 H15.9.13
京都・京都		2 対 0	埼玉・埼玉
西村 祐喜		15 － 10	吉田 久雄
小森 康幸		15 － 6	古橋 基之
開始時刻	9:53	－	終了時刻 10:26

試合番号	34	1回戦	日付 H15.9.13
静岡・静岡		2 対 0	宮城・宮城
中島 信頼		15 － 4	三浦 誠司
鈴木 正博		15 － 2	渡辺 一大
開始時刻	10:10	－	終了時刻 10:31

試合番号	35	1回戦	日付 H15.9.13
大阪・大阪		2 対 0	石川・石川
宮田 典明		15 － 2	原 大介
渡辺 和人		15 － 3	田上 靖貴
開始時刻	9:51	－	終了時刻 10:10

試合番号	36	1回戦	日付 H15.9.13
福岡・福岡		2 対 1	埼玉・埼玉
中森 茂雄		15 － 13	高橋 利典
末次 司		15 － 17	鈴木 泰博
開始時刻	10:55	15 － 9	終了時刻 11:10

試合番号	37	1回戦	日付 H15.9.13
新潟・新潟		2 対 0	兵庫・兵庫
滝沢 雅彦		17 － 14	柏木 一希
肥田野 浩一		15 － 8	中西 豊一
開始時刻	10:49	－	終了時刻 11:17

試合番号	38	1回戦	日付 H15.9.13
千葉・千葉		2 対 0	栃木・栃木
野村 和弘		15 － 7	入江 久夫
斉藤 康弘		15 － 4	鈴木 譲
開始時刻	11:20	－	終了時刻 11:39

試合番号	39	1回戦	日付 H15.9.13
愛知・愛知		2 対 0	石川・石川
藤田 勝靖		15 － 6	浅野 昭起
青木 伸也		15 － 7	吉田 和也
開始時刻	10:18	－	終了時刻 10:46

試合番号	40	1回戦	日付 H15.9.13
東京・東京		2 対 0	広島・広島
中島 真実		15 － 7	本山 宏士
武田 亨		15 － 2	守安 孝二
開始時刻	11:15	－	終了時刻 11:39

試合番号	41	1回戦	日付 H15.9.13
愛知・愛知		2 対 0	埼玉・埼玉
中根 寿彦		15 － 6	村田 俊之
久湊 良成		15 － 5	小野 美仁
開始時刻	11:45	－	終了時刻 12:04

試合番号	42	1回戦	日付 H15.9.13
三重・三重		2 対 0	福島・福島
中泉 豊隆		－ 棄	若松 淳一
金澤 正樹		－ 権	土屋 貴孝
開始時刻		－	終了時刻

試合番号	43	1回戦	日付 H15.9.13
埼玉・埼玉		2 対 1	高知・高知
千田 実		5 － 15	出口 忠彦
斉藤 浩幸		15 － 10	大崎 武
開始時刻	10:15	15 － 11	終了時刻 11:12

試合番号	44	1回戦	日付 H15.9.13
愛知・愛知		2 対 1	静岡・静岡
清水 淳		7 － 15	長谷川 篤志
加藤 義之		15 － 11	栗 佑貴
開始時刻	10:55	15 － 11	終了時刻 12:00

試合番号	45	1回戦	日付 H15.9.13
千葉・千葉		2 対 0	新潟・新潟
青木 真也		15 － 9	五十嵐 正典
小川 修一郎		15 － 8	尾形 朋也
開始時刻	10:25	－	終了時刻 10:52

試合番号	46	1回戦	日付 H15.9.13
大阪・大阪		2 対 1	宮城・宮城
椎屋 美律生		6 － 15	尾崎 智道
佐藤 俊哉		15 － 10	蓮沼 智幸
開始時刻	10:31	15 － 8	終了時刻 11:22

試合番号	47	1回戦	日付 H15.9.13
石川・石川		2 対 0	神奈川・神奈川
星 明彦		15 － 9	田辺 哲
宮本 和宏		15 － 1	白垣 賢一
開始時刻	11:09	－	終了時刻 11:37

試合番号	48	1回戦	日付 H15.9.13
東京・東京		2 対 0	三重・三重
平山 卓哉		15 － 8	佐藤 浩一
蓑 浩之		15 － 9	東 太朗
開始時刻	10:31	－	終了時刻 11:05

試合番号	49	1回戦	日付 H15.9.13
埼玉・埼玉		2 対 0	愛知・愛知
渡辺 敏昭		15 － 1	阿蘇品 昌
西 一訓		15 － 5	中尾 太一
開始時刻	10:38	－	終了時刻 10:57

試合番号	50	1回戦	日付 H15.9.13
兵庫・兵庫		2 対 1	埼玉・埼玉
児玉 貴之		15 － 11	相川 邦臣
河田 保憲		7 － 15	青木 芳憲
開始時刻	11:19	15 － 12	終了時刻 11:30

試合番号	51	1回戦	日付 H15.9.13
北海道・大阪		2 対 0	栃木・栃木
星拓 磨		15 － 6	村本 和彦
一宮 孝一		15 － 11	藤原 秀文
開始時刻	10:38	－	終了時刻 11:18

試合番号	52	1回戦	日付 H15.9.13
石川・石川		2 対 1	東京・東京
松本 雅之		15 － 5	佐藤 大信
車 浩明		8 － 15	増田 直樹
開始時刻	9:10	15 － 8	終了時刻 9:58

試合番号	53	1回戦	日付 H15.9.13
大阪・大阪		2 対 0	埼玉・埼玉
藤原 瑛佳		15 － 5	吾妻 扇太郎
永谷 和也		15 － 4	小口 真一
開始時刻	9:10	－	終了時刻 9:35

試合番号	54	1回戦	日付 H15.9.13
岡山・岡山		2 対 0	兵庫・兵庫
松川 大記		15 － 2	奥洞 桂介
尾崎 勝久		15 － 7	川野 良二
開始時刻	9:12	－	終了時刻 9:37

試合番号	55	1回戦	日付 H15.9.13
大阪・埼玉		2 対 0	愛知・愛知
葛西 邦仁		17 － 15	森下 貴人
吉岡 大地		15 － 9	高桑 敏郎
開始時刻	9:10	－	終了時刻 9:42

試合番号	56	1回戦	日付 H15.9.13
広島・広島		2 対 0	高知・高知
川田 輝夫		15 － 9	黒石 雅宏
矢野 辰幸		15 － 5	坂上 雅彦
開始時刻	9:10	－	終了時刻 9:42

試合番号	57	1回戦	日付 H15.9.13
愛媛・愛媛		2 対 1	埼玉・埼玉
時原 修二		15 － 13	佐々木 誠
渡部 順一		8 － 15	三上 一成
開始時刻	9:10	15 － 6	終了時刻 10:10

試合番号	58	1回戦	日付 H15.9.13
福岡・大分		2 対 0	愛知・愛知
北島 顕彰		15 － 3	小川 優
横澤 良平		15 － 6	中村 卓美
開始時刻	10:06	－	終了時刻 10:32

試合番号	59	1回戦	日付 H15.9.13
新潟・新潟		2 対 0	鳥取・鳥取
阿部 直也		－ 棄	薄 智彦
遠藤 隆行		－ 権	清水 隆志
開始時刻	9:50	－	終了時刻 9:55

試合番号	60	1回戦	日付 H15.9.13
神奈川・神奈川		2 対 0	滋賀・滋賀
松下 文雅		15 － 13	中塚 正俊
馬木 智一		15 － 6	吉森 貴規
開始時刻	9:48	－	終了時刻 10:21

試合番号	61	1回戦	日付 H15.9.13
宮城・宮城		2 対 0	埼玉・埼玉
内村 剛		15 － 2	関 政和
高柳 健		15 － 1	村山 将崇
開始時刻	9:50	－	終了時刻 10:10

試合番号	62	1回戦	日付 H15.9.13
石川・石川		2 対 0	埼玉・埼玉
森 智麿		15 － 13	高橋 圭司
大江 俊雄		15 － 11	宮原 弘昌
開始時刻	9:58	－	終了時刻 10:30

試合番号	63	1回戦	日付 H15.9.13
東京・東京		2 対 0	大阪・大阪
青木 孝徳		15 － 2	明地 清貴
木田 圭介		15 － 0	森本 功
開始時刻	10:15	－	終了時刻 10:31

試合番号	64	1回戦	日付 H15.9.13
宮城・静岡		2 対 0	長野・長野
板垣 和彦		15 － 5	羽田 大介
佐野 智久		15 － 4	篠原 研司
開始時刻	10:40	－	終了時刻 11:07

試合番号	65	１回戦	日付 H15.9.13
神奈川・神奈川		2 対 0	埼玉・埼玉
宍戸 司		15 － 12	藤田 樹生
宍戸 基		15 － 8	臼倉 暁夫
開始時刻	10:20	－	終了時刻 10:52

試合番号	66	１回戦	日付 H15.9.13
愛知・愛知		2 対 0	宮城・宮城
馬場 直樹		15 － 2	中津 仁
高原 栄治		15 － 9	石沢 友秀
開始時刻	10:24	－	終了時刻 10:45

試合番号	67	１回戦	日付 H15.9.13
神奈川・神奈川		2 対 0	山形・山形
濱路 圭		17 － 16	有路 幸則
金子 豪		15 － 8	遠藤 保樹
開始時刻	10:20	－	終了時刻 11:03

試合番号	68	１回戦	日付 H15.9.13
東京・東京		2 対 1	新潟・新潟
荒木 康伸		9 － 15	中村 憲一
加藤 孝		15 － 8	松野 憲一郎
開始時刻	10:37	15 － 4	終了時刻 11:37

試合番号	69	２回戦	日付 H15.9.13
東京・東京		2 対 0	山梨・静岡
片山 卓哉		15 － 6	大石 宏
久保田 雄三		15 － 6	古川 祐輔
開始時刻	10:35	－	終了時刻 11:13

試合番号	70	２回戦	日付 H15.9.13
沖縄・沖縄		2 対 0	愛知・愛知
知念 秀樹		15 － 10	中川 拓也
城野 正和		15 － 5	奥村 玄志
開始時刻	10:30	－	終了時刻 11:03

試合番号	71	２回戦	日付 H15.9.13
石川・石川		2 対 0	埼玉・埼玉
石本 明男		15 － 1	関根 崇
武田 修		15 － 9	小野寺 敬一
開始時刻	11:22	－	終了時刻 11:44

試合番号	72	２回戦	日付 H15.9.13
福井・福井		2 対 0	愛知・愛知
桑野 晃一		15 － 3	清水 孝一
長谷川 晶夫		15 － 13	竹内 優
開始時刻	11:25	－	終了時刻 11:53

試合番号	73	２回戦	日付 H15.9.13
香川・香川		2 対 0	埼玉・埼玉
中村 亨		15 － 4	矢島 貴夫
森川 剛士		15 － 3	染谷 政宏
開始時刻	11:52	－	終了時刻 12:10

試合番号	74	２回戦	日付 H15.9.13
富山・富山		2 対 0	東京・東京
大山 宏司		15 － 5	土屋 憲法
木下 伸介		15 － 11	大貫 勝
開始時刻	10:55	－	終了時刻 11:30

試合番号	75	２回戦	日付 H15.9.13
宮城・宮城		2 対 0	新潟・新潟
草井 篤		15 － 5	矢田 智之
清元 亮太		15 － 2	川崎 直仁
開始時刻	11:50	－	終了時刻 12:10

試合番号	76	２回戦	日付 H15.9.13
愛知・愛知		2 対 0	東京・東京
坂上 裕哉		15 － 12	小宮山 聖文
和田 瞬		15 － 7	森田 光彦
開始時刻	12:12	－	終了時刻 12:38

試合番号	77	２回戦	日付 H15.9.13
熊本・熊本		2 対 0	栃木・栃木
山下 大介		15 － 6	吉田 伸也
田上 良治		15 － 3	浅野 浩司
開始時刻	10:59	－	終了時刻 11:24

試合番号	78	２回戦	日付 H15.9.13
福岡・福岡		2 対 0	滋賀・滋賀
武田 信一郎		15 － 1	宇野 忠男
岡田 淳		15 － 6	宮崎 誠二
開始時刻	11:20	－	終了時刻 11:36

試合番号	79	２回戦	日付 H15.9.13
秋田・秋田		2 対 0	茨城・茨城
福島 毅之		15 － 6	吉澤 賢一
藤田 真人		15 － 3	稲葉 祐策
開始時刻	12:05	－	終了時刻 12:30

試合番号	80	２回戦	日付 H15.9.13
北海道・北海道		2 対 0	東京・東京
水澤 直哉		15 － 6	大塚 龍義
三上 裕司		15 － 9	富田 岳彦
開始時刻	11:03	－	終了時刻 11:35

試合番号	81	２回戦	日付 H15.9.13
三重・三重		2 対 0	宮城・宮城
大石 幸生		15 － 7	近藤 幸一
鎌田 志門		15 － 9	高橋 敏之
開始時刻	11:34	－	終了時刻 12:02

試合番号	82	２回戦	日付 H15.9.13
埼玉・千葉		2 対 0	東京・東京
福井 剛士		15 － 6	村上 勝
池田 信太郎		15 － 3	宮本 道雄
開始時刻	11:53	－	終了時刻 12:20

試合番号	83	２回戦	日付 H15.9.13
富山・富山		2 対 0	埼玉・埼玉
有澤 浩之		15 － 4	谷部 哲司
酒井 大輔		15 － 11	福室 明宏
開始時刻	11:15	－	終了時刻 11:51

試合番号	84	２回戦	日付 H15.9.13
新潟・静岡		2 対 1	熊本・熊本
岡山 秀義		15 － 4	平松 孝浩
本田 和裕		13 － 15	土田 真義
開始時刻	11:07	15 － 2	終了時刻 11:52

試合番号	85	２回戦	日付 H15.9.13
富山・富山		2 対 0	大阪・大阪
酒井 将之		15 － 3	堀田 又治
木下 政彦		15 － 7	阿久津 博将
開始時刻	11:32	－	終了時刻 11:58

試合番号	86	２回戦	日付 H15.9.13
東京・東京		2 対 0	石川・石川
藤本 ホセマリ		15 － 6	毛利 達彦
中西 洋介		15 － 6	杉原 秀俊
開始時刻	11:26	－	終了時刻 11:52

試合番号	87	２回戦	日付 H15.9.13
岐阜・岐阜		2 対 0	茨城・茨城
深田 茂雄		15 － 6	中村 清
石川 亮二		15 － 12	国府田 哲弘
開始時刻	11:36	－	終了時刻 12:02

試合番号	88	２回戦	日付 H15.9.13
群馬・群馬		2 対 0	埼玉・埼玉
金子 隆男		15 － 8	吉野 健太郎
坂入 秀貴		15 － 4	内山 崇
開始時刻	11:10	－	終了時刻 11:55

試合番号	89	２回戦	日付 H15.9.13
大阪・大阪		2 対 0	愛知・愛知
平井 達也		15 － 8	川島 一剛
渡辺 哲義		15 － 8	磯貝 謙太郎
開始時刻	11:55	－	終了時刻 12:30

試合番号	90	２回戦	日付 H15.9.13
北海道・北海道		2 対 0	東京・東京
井野 嘉久		15 － 2	佐々木 英司
中村 寿史		15 － 2	近藤 盾
開始時刻	12:02	－	終了時刻 12:20

試合番号	91	２回戦	日付 H15.9.13
福島・福島		2 対 0	京都・京都
草ノ瀬 公一郎		15 － 7	加藤 隼
二瓶 良		15 － 12	関本 稔
開始時刻	12:20	－	終了時刻 12:54

試合番号	92	２回戦	日付 H15.9.13
長崎・長崎		2 対 0	石川・石川
片岡 直茂		17 － 15	徳坂 渉
古川 勝也		17 － 14	栄代 正男
開始時刻	11:40	－	終了時刻 12:22

試合番号	93	２回戦	日付 H15.9.13
神奈川・神奈川		2 対 0	栃木・栃木
高橋 真		15 － 10	松本 誠
金田 真一		15 － 10	田嶋 正一
開始時刻	12:04	－	終了時刻 12:47

試合番号	94	２回戦	日付 H15.9.13
福島・福島		2 対 1	宮城・宮城
齋藤 勝明		15 － 1	佐藤 輝男
齋藤 亘		6 － 15	及川 正太
開始時刻	12:14	15 － 10	終了時刻 12:53

試合番号	95	２回戦	日付 H15.9.13
東京・東京		2 対 0	滋賀・滋賀
矢部 正博		15 － 1	田中 聡哉
中村 憲尚		15 － 2	相井 隆寿
開始時刻	11:35	－	終了時刻 11:57

試合番号	96	２回戦	日付 H15.9.13
香川・香川		2 対 1	神奈川・神奈川
三好 陽一郎		6 － 15	高津 誠
久保 直輝		15 － 4	亀谷 幸男
開始時刻	12:00	15 － 6	終了時刻 12:44

試合番号	97	２回戦	日付 H15.9.13
京都・京都		2 対 0	福井・福井
原田　卓		15 － 12	佐藤　輝行
西田　鉄平		15 － 11	村田　祥健
開始時刻	12:34	－	終了時刻 13:00

試合番号	98	２回戦	日付 H15.9.13
兵庫・兵庫		2 対 0	大阪・大阪
奥村　晋也		17 － 16	有田　圭一
横田　英士		15 － 6	有田　浩史
開始時刻	11:35	－	終了時刻 12:24

試合番号	99	２回戦	日付 H15.9.13
富山・富山		2 対 0	京都・京都
今市　彰		15 － 8	西村　祐喜
前川　剛史		15 － 8	小森　康幸
開始時刻	12:11	－	終了時刻 12:48

試合番号	100	２回戦	日付 H15.9.13
東京・東京		2 対 0	静岡・静岡
松本　徹		15 － 11	中島　信頼
川口　馨士		15 － 2	鈴木　正博
開始時刻	12:30	－	終了時刻 12:56

試合番号	101	２回戦	日付 H15.9.13
東京・東京		2 対 0	大阪・大阪
太田　慎二		15 － 4	宮田　典明
竹鼻　拓也		15 － 10	渡辺　和人
開始時刻	11:58	－	終了時刻 12:32

試合番号	102	２回戦	日付 H15.9.13
福岡・福岡		2 対 0	新潟・新潟
中森　茂雄		15 － 11	滝沢　雅彦
末次　司		15 － 3	肥田野　浩一
開始時刻	12:00	－	終了時刻 12:28

試合番号	103	２回戦	日付 H15.9.13
神奈川・神奈川		2 対 0	千葉・千葉
深谷　桂司		15 － 5	野村　和弘
舟木　康司		15 － 4	斉藤　康弘
開始時刻	12:08	－	終了時刻 12:36

試合番号	104	２回戦	日付 H15.9.13
愛知・愛知		2 対 1	岐阜・岐阜
藤田　勝靖		15 － 7	則武　達
青木　伸也		11 － 15	平田　大輔
開始時刻	11:55	15 － 11	終了時刻 12:54

試合番号	105	２回戦	日付 H15.9.13
東京・東京		2 対 0	福井・福井
中島　真実		15 － 13	川森　大輔
武田　亨		15 － 11	増田　直人
開始時刻	12:10	－	終了時刻 12:44

試合番号	106	２回戦	日付 H15.9.13
北海道・北海道		2 対 0	愛知・愛知
小倉　隆司		15 － 12	中根　寿彦
橋村　竜彦		15 － 8	久湊　良成
開始時刻	12:25	－	終了時刻 12:56

試合番号	107	２回戦	日付 H15.9.13
神奈川・神奈川		2 対 0	三重・三重
花本　大地		15 － 5	中泉　豊隆
堀　大孝		15 － 5	金澤　正樹
開始時刻	12:40	－	終了時刻 13:03

試合番号	108	２回戦	日付 H15.9.13
福井・福井		2 対 0	埼玉・埼玉
上田　健吾		15 － 11	千田　実
南茂　幸夫		15 － 7	斉藤　浩幸
開始時刻	12:28	－	終了時刻 12:50

試合番号	109	２回戦	日付 H15.9.13
埼玉・埼玉		2 対 0	愛知・愛知
池田　隆明		15 － 5	清水　淳
大橋　茂		15 － 5	加藤　義之
開始時刻	13:06	－	終了時刻 13:43

試合番号	110	２回戦	日付 H15.9.13
千葉・千葉		2 対 0	長崎・長崎
青木　真也		15 － 6	森山　良一
小川　修一郎		17 － 14	浦川　悟
開始時刻	12:28	－	終了時刻 13:10

試合番号	111	２回戦	日付 H15.9.13
東京・東京		2 対 0	大阪・大阪
石川　龍太		15 － 9	椎屋　美律生
合田　洋平		15 － 7	佐藤　俊哉
開始時刻	12:48	－	終了時刻 13:25

試合番号	112	２回戦	日付 H15.9.13
愛知・愛知		2 対 0	石川・石川
稲垣　寿一		15 － 9	星　明彦
宮本　雅人		17 － 16	宮本　和宏
開始時刻		－	終了時刻 13:42

試合番号	113	２回戦	日付 H15.9.13
東京・東京		2 対 0	栃木・栃木
平山 卓哉		15 － 9	郷間 大任
蓑 浩之		15 － 10	山田 浩史
開始時刻	12:50	－	終了時刻 13:28

試合番号	114	２回戦	日付 H15.9.13
大阪・大阪		2 対 0	埼玉・埼玉
松井 充		15 － 10	渡辺 敏昭
櫻井 勝仁		15 － 2	西 一訓
開始時刻	12:50	－	終了時刻 13:12

試合番号	115	２回戦	日付 H15.9.13
石川・石川		2 対 0	兵庫・兵庫
山野 隆盛		15 － 3	児玉 貴之
小池田 基		15 － 12	河田 保憲
開始時刻	13:10	－	終了時刻 13:35

試合番号	116	２回戦	日付 H15.9.13
長崎・長崎		2 対 0	北海道・大阪
林 貴昭		15 － 10	星拓 磨
西山 勝也		15 － 7	一宮 孝一
開始時刻	12:01	－	終了時刻 13:16

試合番号	117	２回戦	日付 H15.9.13
北海道・北海道		2 対 0	石川・石川
松本 章		15 － 7	松本 雅之
竹村 純		15 － 7	車 浩明
開始時刻	10:40	－	終了時刻 11:07

試合番号	118	２回戦	日付 H15.9.13
大阪・大阪		2 対 0	神奈川・神奈川
藤原 瑛佳		15 － 6	小野 覚史
永谷 和也		15 － 7	原田 章吾
開始時刻	11:15	－	終了時刻 11:33

試合番号	119	２回戦	日付 H15.9.13
岡山・岡山		2 対 1	東京・東京
松川 大記		17 － 16	深尾 昇
尾崎 勝久		13 － 15	神谷 敏幸
開始時刻	10:10	17 － 16	終了時刻 12:30

試合番号	120	２回戦	日付 H15.9.13
長野・長野		2 対 0	大阪・埼玉
山崎 広一		15 － 7	葛西 邦仁
中村 祐介		15 － 8	吉岡 大地
開始時刻	10:55	－	終了時刻 11:30

試合番号	121	２回戦	日付 H15.9.13
石川・石川		2 対 0	広島・広島
吉井 剛		15 － 9	川田 輝夫
高橋 一誠		15 － 4	矢野 辰幸
開始時刻	11:12	－	終了時刻 11:50

試合番号	122	２回戦	日付 H15.9.13
愛媛・愛媛		2 対 0	東京・東京
時原 修二		15 － 10	清水 保則
渡部 順一		15 － 13	藤城 武久
開始時刻	11:45	－	終了時刻 12:15

試合番号	123	２回戦	日付 H15.9.13
富山・富山		2 対 0	福岡・大分
今井 紀夫		15 － 8	北島 顕彰
沢田 晃幸		15 － 10	横澤 良平
開始時刻	11:18	－	終了時刻 12:07

試合番号	124	２回戦	日付 H15.9.13
東京・東京		2 対 0	新潟・新潟
町田 文彦		15 － 2	阿部 直也
山口 博之		15 － 3	遠藤 隆行
開始時刻	11:47	－	終了時刻 12:03

試合番号	125	２回戦	日付 H15.9.13
熊本・熊本		2 対 0	神奈川・神奈川
花田 政文		15 － 3	松下 文雅
小林 広季		15 － 5	馬木 智一
開始時刻	12:39	－	終了時刻 13:00

試合番号	126	２回戦	日付 H15.9.13
秋田・秋田		2 対 0	宮城・宮城
鈴木 宏章		15 － 8	内村 剛
平山 政史		15 － 11	高柳 健
開始時刻	11:42	－	終了時刻 12:25

試合番号	127	２回戦	日付 H15.9.13
石川・石川		2 対 0	高知・高知
森 智麿		15 － 11	梶原 卓
大江 俊雄		15 － 10	小賀 元裕
開始時刻	12:00	－	終了時刻 12:38

試合番号	128	２回戦	日付 H15.9.13
東京・東京		2 対 0	神奈川・神奈川
青木 孝徳		15 － 5	尾崎 匡友
木田 圭介		15 － 12	本澤 豊
開始時刻	12:25	－	終了時刻 13:07

試合番号	129	２回戦	日付 H15.9.13
宮城・静岡		2 対 0	新潟・新潟
板垣 和彦		15 － 4	小林 康浩
佐野 智久		15 － 9	三村 未樹
開始時刻	12:15	－	終了時刻 12:55

試合番号	130	２回戦	日付 H15.9.13
静岡・静岡		2 対 0	神奈川・神奈川
清水 達也		15 － 8	宍戸 司
山下 豪		15 － 7	宍戸 基
開始時刻	12:18	－	終了時刻 12:40

試合番号	131	２回戦	日付 H15.9.13
愛知・愛知		2 対 0	神奈川・神奈川
馬場 直樹		15 － 12	濱路 圭
高原 栄治		15 － 8	金子 豪
開始時刻	12:57	－	終了時刻 13:35

試合番号	132	２回戦	日付 H15.9.13
埼玉・千葉		2 対 0	東京・東京
仲尾 修一		15 － 3	荒木 康伸
坂本 修一		15 － 4	加藤 孝
開始時刻	12:30	－	終了時刻 12:50

試合番号	133	３回戦	日付 H15.9.13
東京・東京		2 対 0	沖縄・沖縄
片山 卓哉		15 － 6	知念 秀樹
久保田 雄三		15 － 4	城野 正和
開始時刻	12:55	－	終了時刻 13:15

試合番号	134	３回戦	日付 H15.9.13
福井・福井		2 対 0	石川・石川
桑野 晃一		15 － 6	石本 明男
長谷川 晶夫		15 － 12	武田 修
開始時刻	13:03	－	終了時刻 13:50

試合番号	135	３回戦	日付 H15.9.13
富山・富山		2 対 0	香川・香川
大山 宏司		15 － 4	中村 亨
木下 伸介		15 － 8	森川 剛士
開始時刻	12:35	－	終了時刻 13:09

試合番号	136	３回戦	日付 H15.9.13
宮城・宮城		2 対 0	愛知・愛知
草井 篤		15 － 13	坂上 裕哉
清元 亮太		15 － 4	和田 瞬
開始時刻	12:55	－	終了時刻 13:29

試合番号	137	３回戦	日付 H15.9.13
熊本・熊本		2 対 1	福岡・福岡
山下 大介		11 － 15	武田 信一郎
田上 良治		15 － 4	岡田 淳
開始時刻	12:42	15 － 10	終了時刻 13:45

試合番号	138	３回戦	日付 H15.9.13
北海道・北海道		2 対 0	秋田・秋田
水澤 直哉		15 － 10	福島 毅之
三上 裕司		15 － 2	藤田 真人
開始時刻	13:06	－	終了時刻 13:37

試合番号	139	３回戦	日付 H15.9.13
埼玉・千葉		2 対 0	三重・三重
福井 剛士		15 － 3	大石 幸生
池田 信太郎		15 － 1	鎌田 志門
開始時刻	12:54	－	終了時刻 13:15

試合番号	140	３回戦	日付 H15.9.13
新潟・静岡		2 対 0	富山・富山
岡山 秀義		15 － 6	有澤 浩之
本田 和裕		15 － 11	酒井 大輔
開始時刻	13:03	－	終了時刻 13:38

試合番号	141	３回戦	日付 H15.9.13
富山・富山		2 対 0	東京・東京
酒井 将之		15 － 7	藤本 ホセマリ
木下 政彦		15 － 2	中西 洋介
開始時刻	13:12	－	終了時刻 13:54

試合番号	142	３回戦	日付 H15.9.13
群馬・群馬		2 対 1	岐阜・岐阜
金子 隆男		15 － 7	深田 茂雄
坂入 秀貴		5 － 15	石川 亮二
開始時刻	12:58	15 － 13	終了時刻 14:05

試合番号	143	３回戦	日付 H15.9.13
北海道・北海道		2 対 1	大阪・大阪
井野 嘉久		15 － 4	平井 達也
中村 寿史		5 － 15	渡辺 哲義
開始時刻	13:50	15 － 6	終了時刻 14:37

試合番号	144	３回戦	日付 H15.9.13
長崎・長崎		2 対 1	福島・福島
片岡 直茂		11 － 15	草ノ瀬 公一郎
古川 勝也		15 － 12	二瓶 良
開始時刻	13:19	15 － 13	終了時刻 14:45

試合番号	145	３回戦	日付	H15.9.13
福島・福島		2 対 1	神奈川・神奈川	
齋藤　勝明		15 － 4	高橋　真	
齋藤　亘		8 － 15	金田　真一	
開始時刻	13:30	15 － 2	終了時刻	14:24

試合番号	146	３回戦	日付	H15.9.13
東京・東京		2 対 0	香川・香川	
矢部　正博		15 － 2	三好　陽一郎	
中村　憲尚		15 － 5	久保　直輝	
開始時刻	13:49	－	終了時刻	14:12

試合番号	147	３回戦	日付	H15.9.13
兵庫・兵庫		2 対 0	京都・京都	
奥村　晋也		15 － 2	原田　卓	
横田　英士		15 － 6	西田　鉄平	
開始時刻	13:37	－	終了時刻	14:00

試合番号	148	３回戦	日付	H15.9.13
東京・東京		2 対 0	富山・富山	
松本　徹		15 － 0	今市　彰	
川口　馨士		15 － 2	前川　剛史	
開始時刻	13:22	－	終了時刻	13:36

試合番号	149	３回戦	日付	H15.9.13
東京・東京		2 対 0	福岡・福岡	
太田　慎二		15 － 2	中森　茂雄	
竹鼻　拓也		15 － 6	末次　司	
開始時刻	13:45	－	終了時刻	14:05

試合番号	150	３回戦	日付	H15.9.13
神奈川・神奈川		2 対 0	愛知・愛知	
深谷　桂司		15 － 3	藤田　勝靖	
舟木　康司		15 － 8	青木　伸也	
開始時刻	13:22	－	終了時刻	13:48

試合番号	151	３回戦	日付	H15.9.13
北海道・北海道		2 対 1	東京・東京	
小倉　隆司		15 － 12	中島　真実	
橋村　竜彦		12 － 15	武田　亨	
開始時刻	13:29	15 － 5	終了時刻	14:27

試合番号	152	３回戦	日付	H15.9.13
神奈川・神奈川		2 対 1	福井・福井	
花本　大地		7 － 15	上田　健吾	
堀　大孝		15 － 1	南茂　幸夫	
開始時刻	13:36	17 － 15	終了時刻	14:28

試合番号	153	３回戦	日付	H15.9.13
埼玉・埼玉		2 対 0	千葉・千葉	
池田　隆明		17 － 14	青木　真也	
大橋　茂		15 － 8	小川　修一郎	
開始時刻	14:01	－	終了時刻	14:41

試合番号	154	３回戦	日付	H15.9.13
愛知・愛知		2 対 1	東京・東京	
稲垣　寿一		15 － 9	石川　龍太	
宮本　雅人		5 － 15	合田　洋平	
開始時刻	14:05	15 － 13	終了時刻	15:04

試合番号	155	３回戦	日付	H15.9.13
大阪・大阪		2 対 1	東京・東京	
松井　充		15 － 7	平山　卓哉	
櫻井　勝仁		10 － 15	蓑　浩之	
開始時刻	13:56	15 － 5	終了時刻	15:03

試合番号	156	３回戦	日付	H15.9.13
長崎・長崎		2 対 0	石川・石川	
林　貴昭		15 － 5	山野　隆盛	
西山　勝也		15 － 1	小池田　基	
開始時刻	13:52	－	終了時刻	14:07

試合番号	157	３回戦	日付	H15.9.13
大阪・大阪		2 対 1	北海道・北海道	
藤原　瑛佳		6 － 15	松本　章	
永谷　和也		15 － 11	竹村　純	
開始時刻	12:45	15 － 12	終了時刻	13:50

試合番号	158	３回戦	日付	H15.9.13
岡山・岡山		2 対 1	長野・長野	
松川　大記		17 － 15	山崎　広一	
尾崎　勝久		16 － 17	中村　祐介	
開始時刻	13:10	15 － 3	終了時刻	14:21

試合番号	159	３回戦	日付	H15.9.13
石川・石川		2 対 1	愛媛・愛媛	
吉井　剛		17 － 14	時原　修二	
高橋　一誠		4 － 15	渡部　順一	
開始時刻	13:03	15 － 8	終了時刻	14:01

試合番号	160	３回戦	日付	H15.9.13
富山・富山		2 対 0	東京・東京	
今井　紀夫		15 － 13	町田　文彦	
沢田　晃幸		15 － 8	山口　博之	
開始時刻	12:55	－	終了時刻	13:53

試合番号	161	３回戦	日付 H15.9.13
熊本・熊本		2 対 0	秋田・秋田
花田 政文		15 － 4	鈴木 宏章
小林 広季		15 － 1	平山 政史
開始時刻	13:42	－	終了時刻 14:09

試合番号	162	３回戦	日付 H15.9.13
東京・東京		2 対 0	石川・石川
青木 孝徳		15 － 3	森 智麿
木田 圭介		15 － 3	大江 俊雄
開始時刻	13:57	－	終了時刻 14:15

試合番号	163	３回戦	日付 H15.9.13
静岡・静岡		2 対 0	宮城・静岡
清水 達也		15 － 8	板垣 和彦
山下 豪		15 － 1	佐野 智久
開始時刻	13:20	－	終了時刻 13:47

試合番号	164	３回戦	日付 H15.9.13
埼玉・千葉		2 対 0	愛知・愛知
仲尾 修一		15 － 5	馬場 直樹
坂本 修一		15 － 8	高原 栄治
開始時刻	13:55	－	終了時刻 14:30

試合番号	165	４回戦	日付 H15.9.13
東京・東京		2 対 0	福井・福井
片山 卓哉		15 － 3	桑野 晃一
久保田 雄三		15 － 5	長谷川 晶夫
開始時刻	14:07	－	終了時刻 14:31

試合番号	166	４回戦	日付 H15.9.13
宮城・宮城		2 対 0	富山・富山
草井 篤		15 － 10	大山 宏司
清元 亮太		15 － 3	木下 伸介
開始時刻	14:01	－	終了時刻 14:30

試合番号	167	４回戦	日付 H15.9.13
熊本・熊本		2 対 1	北海道・北海道
山下 大介		5 － 15	水澤 直哉
田上 良治		15 － 8	三上 裕司
開始時刻	14:05	15 － 11	終了時刻 15:38

試合番号	168	４回戦	日付 H15.9.13
埼玉・千葉		2 対 0	新潟・静岡
福井 剛士		15 － 5	岡山 秀義
池田 信太郎		15 － 7	本田 和裕
開始時刻	14:08	－	終了時刻 14:34

試合番号	169	４回戦	日付 H15.9.13
富山・富山		2 対 0	群馬・群馬
酒井 将之		15 － 1	金子 隆男
木下 政彦		15 － 4	坂入 秀貴
開始時刻	14:35	－	終了時刻 15:01

試合番号	170	４回戦	日付 H15.9.13
北海道・北海道		2 対 0	長崎・長崎
井野 嘉久		15 － 4	片岡 直茂
中村 寿史		15 － 0	古川 勝也
開始時刻	15:05	－	終了時刻 15:23

試合番号	171	４回戦	日付 H15.9.13
東京・東京		2 対 0	福島・福島
矢部 正博		15 － 4	齋藤 勝明
中村 憲尚		15 － 4	齋藤 亘
開始時刻	14:41	－	終了時刻 15:00

試合番号	172	４回戦	日付 H15.9.13
東京・東京		2 対 0	兵庫・兵庫
松本 徹		15 － 10	奥村 晋也
川口 馨士		15 － 8	横田 英士
開始時刻	14:22	－	終了時刻 14:44

試合番号	173	４回戦	日付 H15.9.13
東京・東京		2 対 0	神奈川・神奈川
太田 慎二		15 － 6	深谷 桂司
竹鼻 拓也		15 － 11	舟木 康司
開始時刻	14:20	－	終了時刻 14:49

試合番号	174	４回戦	日付 H15.9.13
北海道・北海道		2 対 1	神奈川・神奈川
小倉 隆司		10 － 15	花本 大地
橋村 竜彦		15 － 8	堀 大孝
開始時刻	14:51	15 － 9	終了時刻 15:42

試合番号	175	４回戦	日付 H15.9.13
埼玉・埼玉		2 対 0	愛知・愛知
池田 隆明		15 － 3	稲垣 寿一
大橋 茂		15 － 7	宮本 雅人
開始時刻	15:19	－	終了時刻 15:55

試合番号	176	４回戦	日付 H15.9.13
大阪・大阪		2 対 0	長崎・長崎
松井 充		15 － 6	林 貴昭
櫻井 勝仁		15 － 5	西山 勝也
開始時刻	15:22	－	終了時刻 15:55

試合番号	177	４回戦	日付 H15.9.13
大阪・大阪		2 対 0	岡山・岡山
藤原 瑛佳		15 － 2	松川 大記
永谷 和也		17 － 14	尾崎 勝久
開始時刻	14:40	－	終了時刻 15:14

試合番号	178	４回戦	日付 H15.9.13
富山・富山		2 対 0	石川・石川
今井 紀夫		15 － 3	吉井 剛
沢田 晃幸		15 － 6	高橋 一誠
開始時刻	14:20	－	終了時刻 14:55

試合番号	179	４回戦	日付 H15.9.13
東京・東京		2 対 1	熊本・熊本
青木 孝徳		16 － 17	花田 政文
木田 圭介		15 － 7	小林 広季
開始時刻	14:37	15 － 13	終了時刻 15:55

試合番号	180	４回戦	日付 H15.9.13
埼玉・千葉		2 対 0	静岡・静岡
仲尾 修一		15 － 11	清水 達也
坂本 修一		15 － 7	山下 豪
開始時刻	14:58	－	終了時刻 15:33

試合番号	181	５回戦	日付 H15.9.15
東京・東京		2 対 0	宮城・宮城
片山 卓哉		15 － 2	草井 篤
久保田 雄三		15 － 9	清元 亮太
開始時刻	9:30	－	終了時刻 10:05

試合番号	182	５回戦	日付 H15.9.15
熊本・熊本		2 対 1	埼玉・千葉
山下 大介		15 － 12	福井 剛士
田上 良治		3 － 15	池田 信太郎
開始時刻	9:30	15 － 13	終了時刻 10:50

試合番号	183	５回戦	日付 H15.9.15
富山・富山		2 対 0	北海道・北海道
酒井 将之		15 － 9	井野 嘉久
木下 政彦		15 － 8	中村 寿史
開始時刻	9:33	－	終了時刻 10:10

試合番号	184	５回戦	日付 H15.9.15
東京・東京		2 対 0	東京・東京
松本 徹		15 － 0	矢部 正博
川口 馨士		15 － 5	中村 憲尚
開始時刻	9:30	－	終了時刻 9:55

試合番号	185	５回戦	日付 H15.9.15
東京・東京		2 対 0	北海道・北海道
太田 慎二		15 － 8	小倉 隆司
竹鼻 拓也		15 － 8	橋村 竜彦
開始時刻	9:31	－	終了時刻 10:08

試合番号	186	５回戦	日付 H15.9.15
大阪・大阪		2 対 0	埼玉・埼玉
松井 充		15 － 8	池田 隆明
櫻井 勝仁		15 － 3	大橋 茂
開始時刻	9:32	－	終了時刻 10:03

試合番号	187	５回戦	日付 H15.9.15
富山・富山		2 対 0	大阪・大阪
今井 紀夫		15 － 8	藤原 瑛佳
沢田 晃幸		15 － 3	永谷 和也
開始時刻	9:30	－	終了時刻 10:08

試合番号	188	５回戦	日付 H15.9.15
埼玉・千葉		2 対 0	東京・東京
仲尾 修一		15 － 5	青木 孝徳
坂本 修一		15 － 7	木田 圭介
開始時刻	9:30	－	終了時刻 10:08

試合番号	189	６回戦	日付 H15.9.15
東京・東京		2 対 1	熊本・熊本
片山 卓哉		13 － 15	山下 大介
久保田 雄三		15 － 5	田上 良治
開始時刻	12:13	15 － 13	終了時刻 13:22

試合番号	190	６回戦	日付 H15.9.15
富山・富山		2 対 1	東京・東京
酒井 将之		15 － 5	松本 徹
木下 政彦		8 － 15	川口 馨士
開始時刻	12:10	15 － 3	終了時刻 13:17

試合番号	191	６回戦	日付 H15.9.15
東京・東京		2 対 0	大阪・大阪
太田 慎二		15 － 12	松井 充
竹鼻 拓也		15 － 13	櫻井 勝仁
開始時刻	13:30	－	終了時刻 14:08

試合番号	192	６回戦	日付 H15.9.15
埼玉・千葉		2 対 0	富山・富山
仲尾 修一		15 － 5	今井 紀夫
坂本 修一		15 － 8	沢田 晃幸
開始時刻	13:11	－	終了時刻 13:54

試合番号	193	準決勝	日付　H15.9.16	
東京・東京		2 対 1	富山・富山	
片山　卓哉		9 － 15	酒井　将之	
久保田　雄三		15 － 1	木下　政彦	
開始時刻	9:33	15 － 12	終了時刻	10:44

試合番号	194	準決勝	日付　H15.9.16	
埼玉・千葉		2 対 0	東京・東京	
仲尾　修一		15 － 3	太田　慎二	
坂本　修一		15 － 9	竹鼻　拓也	
開始時刻	9:33	－	終了時刻	9:59

試合番号	195	決勝	日付　H15.9.16	
埼玉・千葉		2 対 0	東京・東京	
仲尾　修一		15 － 10	片山　卓哉	
坂本　修一		15 － 8	久保田　雄三	
開始時刻	11:35	－	終了時刻	12:15

試合番号	1	1回戦	日付 H15.9.13
神奈川・神奈川		2 対 0	愛知・愛知
佐藤 いづみ		15 － 1	池田 孝子
古賀 昌子		15 － 0	加古 光江
開始時刻	9:06	－	終了時刻 9:19

試合番号	2	1回戦	日付 H15.9.13
栃木・栃木		2 対 1	徳島・徳島
伊澤 沙織		6 － 15	石井 愛子
兼子 めぐみ		15 － 11	宮本 真希
開始時刻	9:03	15 － 13	終了時刻 9:58

試合番号	3	1回戦	日付 H15.9.13
福島・福島		2 対 0	京都・京都
出口 文乃		15 － 2	生田 絵美
山下 紋可		15 － 1	木村 和美
開始時刻	9:10	－	終了時刻 9:37

試合番号	4	1回戦	日付 H15.9.13
京都・京都		2 対 0	鳥取・鳥取
矢野 幸美		15 － 11	澤 憂妃
山本 直子		15 － 0	石井 奈緒
開始時刻	9:05	－	終了時刻 9:40

試合番号	5	1回戦	日付 H15.9.13
新潟・新潟		2 対 0	埼玉・埼玉
山本 法子		15 － 11	下田 育世
佐藤 かおり		15 － 11	寺内 里枝
開始時刻	9:03	－	終了時刻 9:40

試合番号	6	1回戦	日付 H15.9.13
島根・島根		2 対 0	福島・福島
鄭 有琁		－ 棄	坪井 道子
江部 真梨		－ 権	郡司 真弓
開始時刻	8:51	－	終了時刻 9:18

試合番号	7	1回戦	日付 H15.9.13
熊本・熊本		2 対 0	滋賀・滋賀
上田 絵美		15 － 10	山田 紀子
幡谷 好美		15 － 1	岡野 美貴
開始時刻	9:09	－	終了時刻 9:32

試合番号	8	1回戦	日付 H15.9.13
神奈川・神奈川		2 対 0	京都・京都
井川 里美		15 － 13	池上 磨恵
棚田 満美子		15 － 2	南村 真紀
開始時刻	9:15	－	終了時刻 9:40

試合番号	9	1回戦	日付 H15.9.13
栃木・栃木		2 対 0	愛知・愛知
谷 茂実		15 － 8	梅木 宏美
新井 めぐみ		15 － 5	関 仁美
開始時刻	9:02	－	終了時刻 9:37

試合番号	10	1回戦	日付 H15.9.13
富山・富山		2 対 0	広島・広島
大下 佳奈恵		15 － 13	三宅 直子
大下 詩織		15 － 2	神崎 志帆
開始時刻	9:02	－	終了時刻 9:47

試合番号	11	1回戦	日付 H15.9.13
福岡・福岡		2 対 0	東京・東京
奥村 亜紀代		15 － 3	野口 朱美
三好 奈緒		15 － 2	森 真由美
開始時刻	9:06	－	終了時刻 9:27

試合番号	12	1回戦	日付 H15.9.13
宮城・宮城		2 対 0	神奈川・神奈川
徳永 幸子		15 － 4	三枝 直子
塩崎 真弓		15 － 1	府川 沙知
開始時刻	9:15	－	終了時刻 9:35

試合番号	13	1回戦	日付 H15.9.13
埼玉・埼玉		2 対 0	高知・高知
影山 伊美		15 － 12	松村 康世
後藤 直美		15 － 7	林 美有紀
開始時刻	9:30	－	終了時刻 9:59

試合番号	14	1回戦	日付 H15.9.13
石川・石川		2 対 0	愛知・愛知
中島 珠美		15 － 5	川戸 和子
堀 哲子		15 － 13	北尾 美保
開始時刻	10:08	－	終了時刻 10:39

試合番号	15	1回戦	日付 H15.9.13
新潟・新潟		2 対 0	東京・東京
竹野 景子		15 － 10	上田 晴世
松縄 香織		15 － 8	千葉 昌恵
開始時刻	9:41	－	終了時刻 10:27

試合番号	16	1回戦	日付 H15.9.13
岡山・岡山		2 対 0	北海道・北海道
井山 美里		15 － 7	平林 千佳
佐藤 美和		15 － 8	佐藤 あゆみ
開始時刻	9:50	－	終了時刻 10:19

試合番号	17	1回戦	日付 H15.9.13
兵庫・兵庫		2 対 0	山口・広島
宮島　友美		15 － 12	中村　忍
橋本　純子		15 － 5	森山　奈美
開始時刻	10:00	－	終了時刻 10:19

試合番号	18	1回戦	日付 H15.9.13
石川・石川		2 対 0	愛知・愛知
中川　敦子		15 － 2	馬場　留美子
松田　奈緒子		15 － 8	西村　直美
開始時刻	9:40	－	終了時刻 10:04

試合番号	19	1回戦	日付 H15.9.13
神奈川・神奈川		2 対 0	山形・山形
藤尾　愛		15 － 12	板東　真由美
山本　陽子		15 － 5	遠藤　裕子
開始時刻	9:46	－	終了時刻 10:14

試合番号	20	1回戦	日付 H15.9.13
香川・香川		2 対 0	大阪・大阪
濱口　有里		15 － 5	田上　千晴
西岡　佑実子		17 － 14	関本　祥子
開始時刻	9:52	－	終了時刻 10:45

試合番号	21	1回戦	日付 H15.9.13
千葉・千葉		2 対 0	山口・山口
星井　麻利子		15 － 13	稲子田　朝美
谷藤　千香		15 － 10	重村　泉
開始時刻	9:45	－	終了時刻 10:24

試合番号	22	1回戦	日付 H15.9.13
東京・東京		2 対 0	北海道・北海道
土屋　展子		15 － 10	西村　美香
高井　今日子		15 － 9	山重　直美
開始時刻	9:58	－	終了時刻 10:42

試合番号	23	1回戦	日付 H15.9.13
秋田・秋田		2 対 0	愛知・愛知
須藤　雅子		15 － 8	伏屋　朱美
貴田　愛		15 － 5	橋本　累
開始時刻	9:40	－	終了時刻 10:08

試合番号	24	1回戦	日付 H15.9.13
北海道・宮城		2 対 0	東京・東京
中島　輝美		15 － 6	小坂　志保
高木　奈津子		15 － 11	深尾　亮子
開始時刻	9:50	－	終了時刻 10:20

試合番号	25	1回戦	日付 H15.9.13
岐阜・岐阜		2 対 0	京都・京都
戸田　弓子		15 － 6	橋本　加緒里
吉永　久美子		15 － 10	藤井　妙子
開始時刻	10:09	－	終了時刻 10:37

試合番号	26	1回戦	日付 H15.9.13
石川・石川		2 対 0	千葉・千葉
西村　木綿香		17 － 14	海上　浩代
加賀　裕美		17 － 16	櫻井　美智子
開始時刻	10:50	－	終了時刻 11:34

試合番号	27	1回戦	日付 H15.9.13
兵庫・兵庫		2 対 0	茨城・茨城
礒元　琴美		－ 棄	中島　暁子
西多　優子		－ 権	島田　友紀
開始時刻	10:39	－	終了時刻 10:40

試合番号	28	1回戦	日付 H15.9.13
神奈川・神奈川		2 対 1	大分・大分
海福　亜矢子		15 － 5	大塚　安純
田代　聡美		7 － 15	岡松　有美恵
開始時刻	10:27	15 － 6	終了時刻 11:12

試合番号	29	1回戦	日付 H15.9.13
千葉・香川		2 対 0	埼玉・埼玉
寺本　悦子		15 － 4	小野塚　志保
米田　佳代		15 － 3	島野　芽久美
開始時刻	10:25	－	終了時刻 10:45

試合番号	30	1回戦	日付 H15.9.13
神奈川・神奈川		2 対 0	愛知・愛知
坂本　宏美		15 － 2	都筑　美里
杉田　百恵		15 － 6	加古　典子
開始時刻	10:17	－	終了時刻 10:34

試合番号	31	1回戦	日付 H15.9.13
広島・広島		2 対 1	東京・埼玉
下野　鈴佳		15 － 0	西条　真理子
小池　温子		9 － 15	久家　あす加
開始時刻	10:21	15 － 9	終了時刻 11:24

試合番号	32	1回戦	日付 H15.9.13
滋賀・滋賀		2 対 0	東京・東京
田島　史子		15 － 5	本沢　文美
山中　望		15 － 11	多田　慶子
開始時刻	10:57	－	終了時刻 11:24

試合番号	33	１回戦	日付 H15.9.13
青森・青森		2 対 0	沖縄・沖縄
佐藤　律子		15 － 7	仲里　弥生
由町　美樹		15 － 5	宮城　千恵
開始時刻	10:38	－	終了時刻 10:59

試合番号	34	１回戦	日付 H15.9.13
北海道・北海道		2 対 0	山口・山口
本田　恵		15 － 8	多田　佳代
標　千春		15 － 8	森永　裕美
開始時刻	10:56	－	終了時刻 11:20

試合番号	35	１回戦	日付 H15.9.13
愛知・愛知		2 対 1	東京・東京
山下　美幸		15 － 7	荻山　麻衣
池田　洋美		11 － 15	茂木　ひとみ
開始時刻	10:18	15 － 13	終了時刻 11:25

試合番号	36	１回戦	日付 H15.9.13
島根・島根		2 対 0	沖縄・沖縄
志賀　仁恵		15 － 2	我喜屋　直子
西川　夏紀		15 － 0	諸見　恵利香
開始時刻	10:33	－	終了時刻 10:48

試合番号	37	１回戦	日付 H15.9.13
熊本・熊本		2 対 0	山梨・山梨
坂本　美千穂		15 － 8	深沢　麻衣子
太田　亜矢子		15 － 9	矢崎　詠子
開始時刻	10:55	－	終了時刻 11:25

試合番号	38	１回戦	日付 H15.9.13
石川・石川		2 対 0	三重・三重
渡辺　愛香		15 － 3	北山　朝子
鍛治　祐美子		15 － 11	水谷　由理
開始時刻	11:43	－	終了時刻 12:02

試合番号	39	１回戦	日付 H15.9.13
兵庫・兵庫		2 対 0	神奈川・神奈川
藤井　二美可		15 － 11	熊沢　綾子
高野　理沙		15 － 4	坂田　雅美
開始時刻	10:50	－	終了時刻 11:30

試合番号	40	１回戦	日付 H15.9.13
福岡・福岡		2 対 1	北海道・北海道
吉岡　知香		10 － 15	黒川　真緒
船橋　真波		15 － 5	吉岡　久美子
開始時刻	11:20	17 － 14	終了時刻 12:50

試合番号	41	１回戦	日付 H15.9.13
東京・東京		2 対 0	三重・三重
樋口　寛子		15 － 0	馬場　みか
百丸　和香子		15 － 2	堀田　三紀
開始時刻	10:58	－	終了時刻 11:15

試合番号	42	１回戦	日付 H15.9.13
愛知・愛知		2 対 0	群馬・群馬
坂田　友子		15 － 2	飯島　波江
加藤　千里		15 － 10	中島　梢
開始時刻	10:45	－	終了時刻 11:11

試合番号	43	１回戦	日付 H15.9.13
東京・東京		2 対 1	香川・香川
寺東　めぐみ		15 － 2	藤原　恭子
小島　千恵子		10 － 15	谷川　実知子
開始時刻	11:35	15 － 11	終了時刻 12:27

試合番号	44	１回戦	日付 H15.9.13
兵庫・兵庫		2 対 1	島根・島根
鴨田　操佳		14 － 17	亀井　春奈
渡邊　沙織		15 － 3	藤本　乃恵
開始時刻	11:37	15 － 6	終了時刻 12:57

試合番号	45	１回戦	日付 H15.9.13
秋田・秋田		2 対 0	長野・長野
斉藤　奈緒		15 － 8	曽根　里美
大塚　加奈		15 － 7	戸城　千明
開始時刻	11:06	－	終了時刻 11:37

試合番号	46	１回戦	日付 H15.9.13
神奈川・神奈川		2 対 0	愛知・愛知
折戸　ひとみ		－ 棄	仲谷　生良
野田　聖乃		－ 権	加藤　優子
開始時刻	11:35	－	終了時刻 11:35

試合番号	47	２回戦	日付 H15.9.13
東京・埼玉		2 対 0	神奈川・神奈川
今別府　靖代		15 － 8	佐藤　いづみ
大熊　倫子		15 － 7	古賀　昌子
開始時刻	11:43	－	終了時刻 12:09

試合番号	48	２回戦	日付 H15.9.13
福島・福島		2 対 0	栃木・栃木
出口　文乃		15 － 4	伊澤　沙織
山下　紋可		15 － 2	兼子　めぐみ
開始時刻	11:05	－	終了時刻 11:32

試合番号	49	２回戦	日付 H15.9.13
京都・京都		2 対 0	愛知・愛知
矢野 幸美		15 － 2	兼崎 陽子
山本 直子		15 － 12	倉満 一美
開始時刻	11:33	－	終了時刻 11:57

試合番号	50	２回戦	日付 H15.9.13
北海道・北海道		2 対 0	新潟・新潟
中 麻衣子		15 － 6	山本 法子
岩松 絵理子		15 － 0	佐藤 かおり
開始時刻	12:10	－	終了時刻 12:27

試合番号	51	２回戦	日付 H15.9.13
東京・東京		2 対 0	島根・島根
大塚 三佳		15 － 0	鄭 有琁
今川 静		15 － 12	江部 真梨
開始時刻	11:35	－	終了時刻 12:15

試合番号	52	２回戦	日付 H15.9.13
神奈川・神奈川		2 対 1	熊本・熊本
井川 里美		8 － 15	上田 絵美
棚田 満美子		15 － 11	幡谷 好美
開始時刻	13:10	15 － 9	終了時刻 14:33

試合番号	53	２回戦	日付 H15.9.13
富山・富山		2 対 0	栃木・栃木
大下 佳奈恵		15 － 7	谷 茂実
大下 詩織		15 － 12	新井 めぐみ
開始時刻	11:23	－	終了時刻 11:51

試合番号	54	２回戦	日付 H15.9.13
東京・埼玉		2 対 0	福岡・福岡
市橋 理恵		15 － 9	奥村 亜紀代
岩脇 史		15 － 11	三好 奈緒
開始時刻	11:30	－	終了時刻 12:16

試合番号	55	２回戦	日付 H15.9.13
熊本・熊本		2 対 0	宮城・宮城
引地 恵		15 － 5	徳永 幸子
舛田 恵		15 － 11	塩崎 真弓
開始時刻	12:42	－	終了時刻 13:28

試合番号	56	２回戦	日付 H15.9.13
石川・石川		2 対 0	埼玉・埼玉
中島 珠美		15 － 11	影山 伊美
堀 哲子		15 － 3	後藤 直美
開始時刻	13:03	－	終了時刻 13:30

試合番号	57	２回戦	日付 H15.9.13
岡山・岡山		2 対 1	新潟・新潟
井山 美里		8 － 15	竹野 景子
佐藤 美和		17 － 14	松縄 香織
開始時刻	12:10	15 － 3	終了時刻 13:10

試合番号	58	２回戦	日付 H15.9.13
兵庫・兵庫		2 対 1	神奈川・神奈川
宮島 友美		15 － 4	大関 あゆみ
橋本 純子		6 － 15	吉井 位江
開始時刻	11:45	15 － 12	終了時刻 12:52

試合番号	59	２回戦	日付 H15.9.13
熊本・熊本		2 対 0	石川・石川
今井 幸代		15 － 1	中川 敦子
佐伯 美沙都		15 － 4	松田 奈緒子
開始時刻	12:17	－	終了時刻 12:46

試合番号	60	２回戦	日付 H15.9.13
香川・香川		2 対 0	神奈川・神奈川
濱口 有里		15 － 9	藤尾 愛
西岡 佑実子		15 － 2	山本 陽子
開始時刻	11:41	－	終了時刻 12:14

試合番号	61	２回戦	日付 H15.9.13
東京・東京		2 対 0	千葉・千葉
土屋 展子		15 － 6	星井 麻利子
高井 今日子		15 － 4	谷藤 千香
開始時刻	12:05	－	終了時刻 12:27

試合番号	62	２回戦	日付 H15.9.13
福岡・福岡		2 対 0	秋田・秋田
山崎 雅美		15 － 0	須藤 雅子
金上 路子		15 － 7	貴田 愛
開始時刻	12:37	－	終了時刻 13:05

試合番号	63	２回戦	日付 H15.9.13
熊本・熊本		2 対 0	北海道・宮城
末綱 聡子		15 － 2	中島 輝美
中内 景子		15 － 5	高木 奈津子
開始時刻	12:22	－	終了時刻 12:49

試合番号	64	２回戦	日付 H15.9.13
石川・石川		2 対 0	岐阜・岐阜
西村 木綿香		15 － 10	戸田 弓子
加賀 裕美		15 － 3	吉永 久美子
開始時刻	13:49	－	終了時刻 14:20

試合番号	65	２回戦	日付 H15.9.13
神奈川・神奈川		2 対 1	兵庫・兵庫
海福　亜矢子		15 － 4	礒元　琴美
田代　聡美		7 － 15	西多　優子
開始時刻	12:02	15 － 2	終了時刻 12:42

試合番号	66	２回戦	日付 H15.9.13
千葉・香川		2 対 1	宮城・宮城
寺本　悦子		15 － 10	岡田　真紀
米田　佳代		9 － 15	高橋　美紀
開始時刻	12:22	15 － 8	終了時刻 13:39

試合番号	67	２回戦	日付 H15.9.13
石川・石川		2 対 0	神奈川・神奈川
青山　早希		15 － 7	坂本　宏美
西　宏予		17 － 14	杉田　百恵
開始時刻	13:34	－	終了時刻 14:03

試合番号	68	２回戦	日付 H15.9.13
広島・広島		2 対 0	滋賀・滋賀
下野　鈴佳		15 － 7	田島　史子
小池　温子		15 － 4	山中　望
開始時刻	14:00	－	終了時刻 14:22

試合番号	69	２回戦	日付 H15.9.13
北海道・北海道		2 対 1	青森・青森
本田　恵		15 － 2	佐藤　律子
標　千春		8 － 15	由町　美樹
開始時刻	13:26	15 － 7	終了時刻 14:26

試合番号	70	２回戦	日付 H15.9.13
宮城・宮城		2 対 0	愛知・愛知
小川　尚子		15 － 1	山下　美幸
長縄　美佳子		15 － 0	池田　洋美
開始時刻	13:05	－	終了時刻 13:22

試合番号	71	２回戦	日付 H15.9.13
秋田・秋田		2 対 0	島根・島根
正木　真澄		15 － 13	志賀　仁恵
松浦　裕子		15 － 7	西川　夏紀
開始時刻	12:58	－	終了時刻 13:55

試合番号	72	２回戦	日付 H15.9.13
熊本・熊本		2 対 1	石川・石川
坂本　美千穂		13 － 15	渡辺　愛香
太田　亜矢子		15 － 4	鍛治　祐美子
開始時刻	12:26	棄権	終了時刻 13:10

試合番号	73	２回戦	日付 H15.9.13
兵庫・兵庫		2 対 1	福岡・福岡
藤井　二美可		11 － 15	吉岡　知香
高野　理沙		17 － 15	船橋　真波
開始時刻	14:35	15 － 10	終了時刻 15:53

試合番号	74	２回戦	日付 H15.9.13
東京・東京		2 対 1	埼玉・埼玉
樋口　寛子		16 － 17	福井　寛子
百丸　和香子		15 － 3	菊池　則子
開始時刻	13:15	15 － 5	終了時刻 14:17

試合番号	75	２回戦	日付 H15.9.13
広島・広島		2 対 0	愛知・愛知
松本　明子		15 － 13	坂田　友子
渡辺　夕子		15 － 6	加藤　千里
開始時刻	13:00	－	終了時刻 13:38

試合番号	76	２回戦	日付 H15.9.13
青森・青森		2 対 0	東京・東京
米谷　真智子		15 － 7	寺東　めぐみ
大阪　千尋		15 － 7	小島　千恵子
開始時刻	14:40	－	終了時刻 15:07

試合番号	77	２回戦	日付 H15.9.13
兵庫・兵庫		2 対 1	秋田・秋田
鴨田　操佳		4 － 15	斉藤　奈緒
渡邊　沙織		15 － 5	大塚　加奈
開始時刻	13:47	15 － 4	終了時刻 14:33

試合番号	78	２回戦	日付 H15.9.13
千葉・千葉		2 対 0	神奈川・神奈川
赤尾　亜希		15 － 1	折戸　ひとみ
松田　友美		15 － 4	野田　聖乃
開始時刻	13:47	－	終了時刻 14:14

試合番号	79	３回戦	日付 H15.9.13
東京・埼玉		2 対 0	福島・福島
今別府　靖代		15 － 7	出口　文乃
大熊　倫子		15 － 3	山下　紋可
開始時刻	14:13	－	終了時刻 14:39

試合番号	80	３回戦	日付 H15.9.13
北海道・北海道		2 対 0	京都・京都
中　麻衣子		15 － 6	矢野　幸美
岩松　絵理子		15 － 8	山本　直子
開始時刻	14:38	－	終了時刻 15:07

試合番号	81	３回戦	日付 H15.9.13
神奈川・神奈川		2 対 1	東京・東京
井川 里美		16 － 17	大塚 三佳
棚田 満美子		15 － 3	今川 静
開始時刻	15:07	15 － 6	終了時刻 16:16

試合番号	82	３回戦	日付 H15.9.13
東京・埼玉		2 対 0	富山・富山
市橋 理恵		15 － 9	大下 佳奈恵
岩脇 史		15 － 3	大下 詩織
開始時刻	13:30	－	終了時刻 13:55

試合番号	83	３回戦	日付 H15.9.13
熊本・熊本		2 対 0	石川・石川
引地 恵		15 － 3	中島 珠美
舛田 恵		15 － 0	堀 哲子
開始時刻	14:04	－	終了時刻 14:20

試合番号	84	３回戦	日付 H15.9.13
兵庫・兵庫		2 対 1	岡山・岡山
宮島 友美		10 － 15	井山 美里
橋本 純子		15 － 8	佐藤 美和
開始時刻	13:38	15 － 8	終了時刻 14:37

試合番号	85	３回戦	日付 H15.9.13
香川・香川		2 対 0	熊本・熊本
濱口 有里		15 － 8	今井 幸代
西岡 佑実子		17 － 14	佐伯 美沙都
開始時刻	14:55	－	終了時刻 15:47

試合番号	86	３回戦	日付 H15.9.13
福岡・福岡		2 対 0	東京・東京
山崎 雅美		15 － 3	土屋 展子
金上 路子		15 － 2	高井 今日子
開始時刻	14:21	－	終了時刻 14:44

試合番号	87	３回戦	日付 H15.9.13
熊本・熊本		2 対 0	石川・石川
末綱 聡子		15 － 2	西村 木綿香
中内 景子		15 － 3	加賀 裕美
開始時刻	14:40	－	終了時刻 15:09

試合番号	88	３回戦	日付 H15.9.13
千葉・香川		2 対 0	神奈川・神奈川
寺本 悦子		15 － 6	海福 亜矢子
米田 佳代		15 － 2	田代 聡美
開始時刻	15:07	－	終了時刻 15:34

試合番号	89	３回戦	日付 H15.9.13
広島・広島		2 対 1	石川・石川
下野 鈴佳		15 － 10	青山 早希
小池 温子		6 － 15	西 宏予
開始時刻	14:47	15 － 12	終了時刻 15:58

試合番号	90	３回戦	日付 H15.9.13
宮城・宮城		2 対 1	北海道・北海道
小川 尚子		15 － 17	本田 恵
長縄 美佳子		15 － 6	標 千春
開始時刻	14:53	15 － 2	終了時刻 16:12

試合番号	91	３回戦	日付 H15.9.13
秋田・秋田		2 対 1	熊本・熊本
正木 真澄		6 － 15	坂本 美千穂
松浦 裕子		15 － 2	太田 亜矢子
開始時刻	14:50	17 － 14	終了時刻 16:01

試合番号	92	３回戦	日付 H15.9.13
兵庫・兵庫		2 対 0	東京・東京
藤井 二美可		15 － 5	樋口 寛子
高野 理沙		15 － 7	百丸 和香子
開始時刻	16:16	－	終了時刻 16:49

試合番号	93	３回戦	日付 H15.9.13
広島・広島		2 対 0	青森・青森
松本 明子		15 － 8	米谷 真智子
渡辺 夕子		15 － 13	大阪 千尋
開始時刻	15:30	－	終了時刻 16:07

試合番号	94	３回戦	日付 H15.9.13
千葉・千葉		2 対 0	兵庫・兵庫
赤尾 亜希		15 － 3	鴨田 操佳
松田 友美		15 － 5	渡邊 沙織
開始時刻	15:00	－	終了時刻 15:32

試合番号	95	４回戦	日付 H15.9.15
東京・埼玉		2 対 1	北海道・北海道
今別府 靖代		13 － 15	中 麻衣子
大熊 倫子		15 － 8	岩松 絵理子
開始時刻	10:14	15 － 3	終了時刻 11:21

試合番号	96	４回戦	日付 H15.9.15
東京・埼玉		2 対 0	神奈川・神奈川
市橋 理恵		15 － 8	井川 里美
岩脇 史		15 － 1	棚田 満美子
開始時刻	10:21	－	終了時刻 10:45

試合番号	97	４回戦	日付 H15.9.15
熊本・熊本		2 対 0	兵庫・兵庫
引地 恵		15 － 12	宮島 友美
舛田 恵		15 － 3	橋本 純子
開始時刻	10:15	－	終了時刻 10:57

試合番号	98	４回戦	日付 H15.9.15
福岡・福岡		2 対 0	香川・香川
山崎 雅美		15 － 4	濱口 有里
金上 路子		15 － 13	西岡 佑実子
開始時刻	10:14	－	終了時刻 10:53

試合番号	99	４回戦	日付 H15.9.15
熊本・熊本		2 対 0	千葉・香川
末綱 聡子		15 － 7	寺本 悦子
中内 景子		15 － 1	米田 佳代
開始時刻	10:16	－	終了時刻 10:50

試合番号	100	４回戦	日付 H15.9.15
宮城・宮城		2 対 0	広島・広島
小川 尚子		15 － 3	下野 鈴佳
長縄 美佳子		15 － 8	小池 温子
開始時刻	10:17	－	終了時刻 10:51

試合番号	101	４回戦	日付 H15.9.15
兵庫・兵庫		2 対 1	秋田・秋田
藤井 二美可		9 － 15	正木 真澄
高野 理沙		15 － 12	松浦 裕子
開始時刻		15 － 3	終了時刻 11:42

試合番号	102	４回戦	日付 H15.9.15
千葉・千葉		2 対 1	広島・広島
赤尾 亜希		15 － 8	松本 明子
松田 友美		9 － 15	渡辺 夕子
開始時刻	10:17	15 － 9	終了時刻 11:24

試合番号	103	５回戦	日付 H15.9.15
東京・埼玉		2 対 1	東京・埼玉
今別府 靖代		10 － 15	市橋 理恵
大熊 倫子		15 － 7	岩脇 史
開始時刻	13:15	15 － 1	終了時刻 14:10

試合番号	104	５回戦	日付 H15.9.15
熊本・熊本		2 対 0	福岡・福岡
引地 恵		15 － 5	山崎 雅美
舛田 恵		15 － 6	金上 路子
開始時刻	13:30	－	終了時刻 14:25

試合番号	105	５回戦	日付 H15.9.15
宮城・宮城		2 対 1	熊本・熊本
小川 尚子		15 － 2	末綱 聡子
長縄 美佳子		10 － 15	中内 景子
開始時刻	13:14	15 － 11	終了時刻 14:54

試合番号	106	５回戦	日付 H15.9.15
千葉・千葉		2 対 0	兵庫・兵庫
赤尾 亜希		15 － 1	藤井 二美可
松田 友美		15 － 3	高野 理沙
開始時刻	13:30	－	終了時刻 14:04

試合番号	107	準決勝	日付 H15.9.16
東京・埼玉		2 対 0	熊本・熊本
今別府 靖代		15 － 8	引地 恵
大熊 倫子		15 － 13	舛田 恵
開始時刻	9:30	－	終了時刻 10:17

試合番号	108	準決勝	日付 H15.9.16
千葉・千葉		2 対 0	宮城・宮城
赤尾 亜希		15 － 1	小川 尚子
松田 友美		15 － 13	長縄 美佳子
開始時刻	9:30	－	終了時刻 10:14

試合番号	109	決勝	日付 H15.9.16
千葉・千葉		2 対 0	東京・埼玉
赤尾 亜希		15 － 6	今別府 靖代
松田 友美		15 － 12	大熊 倫子
開始時刻	11:29	－	終了時刻 12:09

試合番号	1	1回戦	日付	H15.9.14
兵庫・大阪		2 対 0	神奈川・神奈川	
高野　里沙		15 － 4	棚田　満美子	
櫻井　勝仁		15 － 8	小泉　徹	
開始時刻	12:21	－	終了時刻	12:48

試合番号	2	1回戦	日付	H15.9.14
東京・東京		2 対 0	愛知・愛知	
寺東　めぐみ		15 － 11	関　仁美	
平山　卓哉		15 － 5	源口　哲史	
開始時刻	13:33	－	終了時刻	14:00

試合番号	3	1回戦	日付	H15.9.14
石川・石川		2 対 0	栃木・栃木	
中島　珠美		15 － 8	新井　めぐみ	
車　浩明		15 － 5	松本　誠	
開始時刻	12:17	－	終了時刻	12:35

試合番号	4	1回戦	日付	H15.9.14
埼玉・埼玉		2 対 0	兵庫・兵庫	
後藤　直美		－ 棄	磯野　絵美	
斉藤　浩幸		－ 権	岸本　圭太	
開始時刻	12:37	－	終了時刻	12:37

試合番号	5	1回戦	日付	H15.9.14
広島・広島		2 対 0	神奈川・神奈川	
森山　奈美		15 － 9	熊沢　綾子	
川田　輝夫		15 － 8	白垣　賢一	
開始時刻	13:33	－	終了時刻	14:08

試合番号	6	1回戦	日付	H15.9.14
秋田・秋田		2 対 0	千葉・千葉	
斉藤　奈緒		－ 棄	服巻　しずか	
鈴木　宏章		－ 権	小川　修一郎	
開始時刻	13:32	－	終了時刻	13:32

試合番号	7	1回戦	日付	H15.9.14
石川・石川		2 対 0	東京・東京	
西村　木綿香		15 － 8	百丸　和香子	
毛利　達彦		15 － 8	藤城　武久	
開始時刻	13:46	－	終了時刻	14:21

試合番号	8	1回戦	日付	H15.9.14
東京・東京		2 対 0	三重・愛知	
上田　晴世		15 － 13	水谷　栄里子	
武田　亨		15 － 6	糀谷　清史	
開始時刻	13:31	－	終了時刻	14:20

試合番号	9	1回戦	日付	H15.9.14
富山・富山		2 対 0	愛知・愛知	
大下　佳奈恵		15 － 3	池田　孝子	
有澤　浩之		15 － 7	阿蘇品　昌	
開始時刻	13:36	－	終了時刻	13:54

試合番号	10	1回戦	日付	H15.9.14
香川・香川		2 対 1	東京・東京	
米田　佳代		15 － 7	千葉　昌恵	
三好　陽一郎		4 － 15	荒木　康伸	
開始時刻	14:16	15 － 3	終了時刻	14:58

試合番号	11	1回戦	日付	H15.9.14
香川・香川		2 対 0	神奈川・神奈川	
西岡　祐実子		15 － 2	坂本　宏美	
中村　亨		15 － 11	八木橋　洋	
開始時刻	13:55	－	終了時刻	14:21

試合番号	12	1回戦	日付	H15.9.14
広島・埼玉		2 対 0	東京・東京	
下野　鈴佳		15 － 3	森　真由美	
中村　憲尚		15 － 3	加藤　孝	
開始時刻	14:30	－	終了時刻	14:50

試合番号	13	1回戦	日付	H15.9.14
東京・東京		2 対 0	滋賀・滋賀	
野口　朱美		－ 棄	山中　望	
斉藤　尚之		－ 権	今井　啓貴	
開始時刻	14:00	－	終了時刻	14:00

試合番号	14	2回戦	日付	H15.9.14
兵庫・大阪		2 対 1	千葉・東京	
高野　里沙		7 － 15	赤尾　亜希	
櫻井　勝仁		15 － 9	矢部　正博	
開始時刻	14:03	15 － 10	終了時刻	14:55

試合番号	15	2回戦	日付	H15.9.14
埼玉・埼玉		2 対 0	三重・三重	
寺内　里枝		15 － 11	水谷　由理	
関　政和		15 － 6	豊田　法生	
開始時刻	14:06	－	終了時刻	14:43

試合番号	16	2回戦	日付	H15.9.14
熊本・静岡		2 対 0	東京・東京	
坂本　美千穂		15 － 10	小島　千恵子	
清水　達也		15 － 11	石川　隆太	
開始時刻	13:12	－	終了時刻	14:22

試合番号	17	２回戦	日付 H15.9.14
石川・石川		2 対 0	群馬・群馬
堀 哲子		15 － 5	中島 梢
松本 雅之		15 － 8	野口 一成
開始時刻	14:11	－	終了時刻 14:40

試合番号	18	２回戦	日付 H15.9.14
香川・香川		2 対 0	東京・東京
濱口 有里		15 － 10	寺東 めぐみ
森川 剛士		15 － 5	平山 卓哉
開始時刻	14:33	－	終了時刻 14:56

試合番号	19	２回戦	日付 H15.9.14
千葉・千葉		2 対 0	宮城・宮城
谷藤 千香		15 － 13	岡田 真紀
青木 真也		15 － 8	内村 剛
開始時刻	14:16	－	終了時刻 14:51

試合番号	20	２回戦	日付 H15.9.14
福岡・福岡		2 対 0	神奈川・神奈川
山崎 雅美		15 － 11	三枝 直子
武田 信一郎		15 － 3	田辺 哲
開始時刻	14:27	－	終了時刻 14:56

試合番号	21	２回戦	日付 H15.9.14
東京・東京		2 対 0	石川・石川
深尾 亮子		15 － 11	中島 珠美
深尾 昇		15 － 13	車 浩明
開始時刻	14:08	－	終了時刻 14:51

試合番号	22	２回戦	日付 H15.9.14
神奈川・神奈川		2 対 0	埼玉・埼玉
杉田 百恵		15 － 5	後藤 直美
尾崎 匡友		15 － 9	斉藤 浩幸
開始時刻	15:10	－	終了時刻 15:38

試合番号	23	２回戦	日付 H15.9.14
東京・東京		2 対 0	石川・石川
今別府 靖代		15 － 5	中川 敦子
木田 圭介		15 － 5	宮本 和宏
開始時刻	14:26	－	終了時刻 14:56

試合番号	24	２回戦	日付 H15.9.14
北海道・北海道		2 対 0	東京・東京
西村 美香		15 － 2	高井 今日子
小倉 隆司		15 － 6	神谷 敏幸
開始時刻	15:01	－	終了時刻 15:26

試合番号	25	２回戦	日付 H15.9.14
広島・広島		2 対 1	高知・香川
森山 奈美		15 － 10	林 美有紀
川田 輝夫		16 － 17	久保 直輝
開始時刻	14:41	15 － 9	終了時刻 15:37

試合番号	26	２回戦	日付 H15.9.14
神奈川・神奈川		2 対 0	秋田・秋田
海福 亜矢子		17 － 14	斉藤 奈緒
海福 雄一郎		15 － 11	鈴木 宏章
開始時刻	15:10	－	終了時刻 15:52

試合番号	27	２回戦	日付 H15.9.14
埼玉・千葉		2 対 0	滋賀・滋賀
大熊 倫子		15 － 11	田島 史子
坂本 修一		15 － 0	嶋林 慎吾
開始時刻	14:55	－	終了時刻 15:17

試合番号	28	２回戦	日付 H15.9.14
熊本・富山		2 対 0	愛知・愛知
舛田 恵		15 － 2	馬場 留美子
木下 伸介		15 － 4	磯貝 謙太郎
開始時刻	14:30	－	終了時刻 14:56

試合番号	29	２回戦	日付 H15.9.14
神奈川・神奈川		2 対 0	石川・石川
吉井 位江		17 － 16	西村 木綿香
濱路 圭		15 － 4	毛利 達彦
開始時刻	14:50	－	終了時刻 15:31

試合番号	30	２回戦	日付 H15.9.14
兵庫・兵庫		2 対 0	東京・東京
藤井 二美可		15 － 6	上田 晴世
鈴木 草麻生		15 － 13	武田 亨
開始時刻	15:05	－	終了時刻 15:38

試合番号	31	２回戦	日付 H15.9.14
石川・石川		2 対 1	栃木・栃木
渡辺 愛香		15 － 12	谷 茂実
武田 修		12 － 15	藤原 秀文
開始時刻	15:35	15 － 11	終了時刻 16:35

試合番号	32	２回戦	日付 H15.9.14
千葉・千葉		2 対 0	埼玉・大阪
星井 麻利子		15 － 12	菊池 則子
赤川 誠		15 － 5	阿久津 博将
開始時刻	15:46	－	終了時刻 16:18

試合番号	33	２回戦	日付 H15.9.14
宮城・宮城		2 対 0	神奈川・神奈川
長縄 美佳子		15 － 13	坂田 雅美
清元 亮太		15 － 1	松川 悟史
開始時刻	16:03	－	終了時刻 16:35

試合番号	34	２回戦	日付 H15.9.14
東京・東京		2 対 0	富山・富山
市橋 理恵		15 － 4	大下 佳奈恵
青木 孝徳		15 － 5	有澤 浩之
開始時刻	15:30	－	終了時刻 15:50

試合番号	35	２回戦	日付 H15.9.14
北海道・北海道		2 対 0	神奈川・神奈川
本田 恵		15 － 7	田代 聡美
水澤 直哉		15 － 12	舟木 康司
開始時刻	15:10	－	終了時刻 15:41

試合番号	36	２回戦	日付 H15.9.14
広島・埼玉		2 対 0	石川・石川
渡辺 夕子		15 － 4	加賀 裕美
仲尾 修一		15 － 6	羽田 義仁
開始時刻	15:40	－	終了時刻 16:02

試合番号	37	２回戦	日付 H15.9.14
香川・香川		2 対 1	埼玉・埼玉
米田 佳代		3 － 15	影山 伊美
三好 陽一郎		15 － 8	千田 実
開始時刻	15:50	15 － 3	終了時刻 16:28

試合番号	38	２回戦	日付 H15.9.14
香川・香川		2 対 1	秋田・秋田
西岡 祐実子		15 － 3	松浦 裕子
中村 亨		9 － 15	福島 毅之
開始時刻	15:45	15 － 7	終了時刻 16:38

試合番号	39	２回戦	日付 H15.9.14
東京・東京		2 対 0	兵庫・兵庫
樋口 寛子		15 － 6	西多 優子
大塚 龍義		15 － 4	本井 伸昌
開始時刻	16:50	－	終了時刻 17:10

試合番号	40	２回戦	日付 H15.9.14
埼玉・埼玉		2 対 1	長野・長野
下田 育世		5 － 15	戸城 千明
高橋 利典		15 － 9	竹内 徳喜
開始時刻	16:26	15 － 9	終了時刻 17:22

試合番号	41	２回戦	日付 H15.9.14
広島・埼玉		2 対 0	大阪・大阪
下野 鈴佳		15 － 9	松田 美保
中村 憲尚		15 － 10	宮田 典明
開始時刻	16:44	－	終了時刻 17:30

試合番号	42	２回戦	日付 H15.9.14
石川・石川		2 対 0	神奈川・神奈川
松田 奈緒子		15 － 12	野田 聖乃
森 智磨		15 － 12	本澤 豊
開始時刻	16:00	－	終了時刻 16:40

試合番号	43	２回戦	日付 H15.9.14
熊本・熊本		2 対 0	東京・東京
引地 恵		15 － 6	小坂 志保
山下 大介		15 － 10	富田 岳彦
開始時刻	15:54	－	終了時刻 16:23

試合番号	44	２回戦	日付 H15.9.14
福岡・福岡		2 対 1	神奈川・神奈川
金上 路子		15 － 12	大関 あゆみ
岡田 淳		13 － 15	金子 豪
開始時刻	16:10	15 － 4	終了時刻 17:15

試合番号	45	２回戦	日付 H15.9.14
愛知・愛知		2 対 0	東京・東京
加藤 千里		15 － 3	野口 朱美
高原 栄治		15 － 3	斉藤 尚之
開始時刻	16:38	－	終了時刻 16:59

試合番号	46	３回戦	日付 H15.9.14
兵庫・大阪		2 対 0	埼玉・埼玉
高野 里沙		15 － 3	寺内 里枝
櫻井 勝仁		15 － 1	関 政和
開始時刻	16:42	－	終了時刻 17:00

試合番号	47	３回戦	日付 H15.9.14
熊本・静岡		2 対 1	石川・石川
坂本 美千穂		14 － 17	堀 哲子
清水 達也		15 － 9	松本 雅之
開始時刻	17:20	15 － 8	終了時刻 18:20

試合番号	48	３回戦	日付 H15.9.14
香川・香川		2 対 1	千葉・千葉
濱口 有里		15 － 5	谷藤 千香
森川 剛士		5 － 15	青木 真也
開始時刻	17:20	15 － 8	終了時刻 18:18

試合番号	49	３回戦	日付	H15.9.14
福岡・福岡		2 対 0	東京・東京	
山崎　雅美		15 － 1	深尾　亮子	
武田　信一郎		15 － 12	深尾　昇	
開始時刻	17:40	－	終了時刻	18:15

試合番号	50	３回戦	日付	H15.9.14
東京・東京		2 対 0	神奈川・神奈川	
今別府　靖代		15 － 3	杉田　百恵	
木田　圭介		17 － 14	尾崎　匡友	
開始時刻	16:49	－	終了時刻	17:14

試合番号	51	３回戦	日付	H15.9.14
北海道・北海道		2 対 0	広島・広島	
西村　美香		15 － 9	森山　奈美	
小倉　隆司		15 － 9	川田　輝夫	
開始時刻	16:35	－	終了時刻	17:06

試合番号	52	３回戦	日付	H15.9.14
埼玉・千葉		2 対 0	神奈川・神奈川	
大熊　倫子		15 － 7	海福　亜矢子	
坂本　修一		15 － 2	海福　雄一郎	
開始時刻	17:26	－	終了時刻	17:46

試合番号	53	３回戦	日付	H15.9.14
熊本・富山		2 対 0	神奈川・神奈川	
舛田　恵		15 － 12	吉井　位江	
木下　伸介		15 － 3	濱路　圭	
開始時刻	17:05	－	終了時刻	17:53

試合番号	54	３回戦	日付	H15.9.14
兵庫・兵庫		2 対 0	石川・石川	
藤井　二美可		15 － 8	渡辺　愛香	
鈴木　草麻生		15 － 9	武田　修	
開始時刻	17:05	－	終了時刻	17:50

試合番号	55	３回戦	日付	H15.9.14
宮城・宮城		2 対 0	千葉・千葉	
長縄　美佳子		15 － 10	星井　麻利子	
清元　亮太		15 － 13	赤川　誠	
開始時刻	17:50	－	終了時刻	18:18

試合番号	56	３回戦	日付	H15.9.14
東京・東京		2 対 1	北海道・北海道	
市橋　理恵		15 － 10	本田　恵	
青木　孝徳		16 － 17	水澤　直哉	
開始時刻	17:50	15 － 13	終了時刻	19:06

試合番号	57	３回戦	日付	H15.9.14
広島・埼玉		2 対 0	香川・香川	
渡辺　夕子		15 － 5	米田　佳代	
仲尾　修一		15 － 13	三好　陽一郎	
開始時刻	17:50	－	終了時刻	18:19

試合番号	58	３回戦	日付	H15.9.14
東京・東京		2 対 1	香川・香川	
樋口　寛子		12 － 15	西岡　祐実子	
大塚　龍義		15 － 12	中村　亨	
開始時刻	17:40	15 － 13	終了時刻	18:47

試合番号	59	３回戦	日付	H15.9.14
広島・埼玉		2 対 0	埼玉・埼玉	
下野　鈴佳		15 － 2	下田　育世	
中村　憲尚		15 － 5	高橋　利典	
開始時刻	18:03	－	終了時刻	18:30

試合番号	60	３回戦	日付	H15.9.14
熊本・熊本		2 対 0	石川・石川	
引地　恵		15 － 3	松田　奈緒子	
山下　大介		15 － 2	森　智磨	
開始時刻	17:52	－	終了時刻	18:15

試合番号	61	３回戦	日付	H15.9.14
福岡・福岡		2 対 0	愛知・愛知	
金上　路子		15 － 7	加藤　千里	
岡田　淳		15 － 9	高原　栄治	
開始時刻	18:00	－	終了時刻	18:38

試合番号	62	４回戦	日付	H15.9.14
兵庫・大阪		2 対 0	熊本・静岡	
高野　里沙		15 － 5	坂本　美千穂	
櫻井　勝仁		15 － 7	清水　達也	
開始時刻	18:42	－	終了時刻	18:59

試合番号	63	４回戦	日付	H15.9.14
福岡・福岡		2 対 1	香川・香川	
山崎　雅美		15 － 6	濱口　有里	
武田　信一郎		9 － 15	森川　剛士	
開始時刻	18:39	15 － 13	終了時刻	19:41

試合番号	64	４回戦	日付	H15.9.14
北海道・北海道		2 対 0	東京・東京	
西村　美香		15 － 11	今別府　靖代	
小倉　隆司		15 － 11	木田　圭介	
開始時刻	18:18	－	終了時刻	18:55

試合番号	65	４回戦	日付　H15.9.14
埼玉・千葉		2 対 0	熊本・富山
大熊　倫子		15 － 8	舛田　恵
坂本　修一		15 － 2	木下　伸介
開始時刻	18:30	－	終了時刻　19:00

試合番号	66	４回戦	日付　H15.9.14
宮城・宮城		2 対 0	兵庫・兵庫
長縄　美佳子		15 － 5	藤井　二美可
清元　亮太		15 － 7	鈴木　草麻生
開始時刻	18:40	－	終了時刻　19:09

試合番号	67	４回戦	日付　H15.9.14
広島・埼玉		2 対 0	東京・東京
渡辺　夕子		15 － 9	市橋　理恵
仲尾　修一		15 － 11	青木　孝徳
開始時刻	19:25	－	終了時刻　19:52

試合番号	68	４回戦	日付　H15.9.14
広島・埼玉		2 対 0	東京・東京
下野　鈴佳		15 － 2	樋口　寛子
中村　憲尚		15 － 10	大塚　龍義
開始時刻	19:13	－	終了時刻　19:53

試合番号	69	４回戦	日付　H15.9.14
熊本・熊本		2 対 0	福岡・福岡
引地　恵		15 － 10	金上　路子
山下　大介		15 － 12	岡田　淳
開始時刻	18:58	－	終了時刻　19:47

試合番号	70	５回戦	日付　H15.9.15
福岡・福岡		2 対 1	兵庫・大阪
山崎　雅美		17 － 15	高野　里沙
武田　信一郎		7 － 15	櫻井　勝仁
開始時刻	11:57	15 － 11	終了時刻　13:15

試合番号	71	５回戦	日付　H15.9.15
埼玉・千葉		2 対 1	北海道・北海道
大熊　倫子		10 － 15	西村　美香
坂本　修一		15 － 7	小倉　隆司
開始時刻	11:56	15 － 11	終了時刻　12:56

試合番号	72	５回戦	日付　H15.9.15
広島・埼玉		2 対 1	宮城・宮城
渡辺　夕子		9 － 15	長縄　美佳子
仲尾　修一		17 － 16	清元　亮太
開始時刻	11:50	15 － 11	終了時刻　12:41

試合番号	73	５回戦	日付　H15.9.15
広島・埼玉		2 対 0	熊本・熊本
下野　鈴佳		－ 棄	引地　恵
中村　憲尚		－ 権	山下　大介
開始時刻		－	終了時刻

試合番号	74	準決勝	日付　H15.9.15
埼玉・千葉		2 対 0	福岡・福岡
大熊　倫子		17 － 14	山崎　雅美
坂本　修一		15 － 6	武田　信一郎
開始時刻	14:45	－	終了時刻　15:19

試合番号	75	準決勝	日付　H15.9.15
広島・埼玉		2 対 0	広島・埼玉
下野　鈴佳		－ 棄	渡辺　夕子
中村　憲尚		－ 権	仲尾　修一
開始時刻		－	終了時刻

試合番号	76	決勝	日付　H15.9.16
埼玉・千葉		2 対 0	広島・埼玉
大熊　倫子		15 － 4	下野　鈴佳
坂本　修一		15 － 5	中村　憲尚
開始時刻	10:41	－	終了時刻　11:05